보관

보관함 93
인스트루먼트 판넬 보관함 93
글로브 박스 93
컵홀더 94
뒷좌석 공간 95
뒷좌석 공간 95
부가 보관 기능 98
화물칸 커버 98
화물 고정 고리 99
비상 삼각표지판 99
적재 정보 99

보관함

인스트루먼트 판넬 보관함

하단 보관함

인스트루먼트 판넬 하단에 물건을 보관하는 보관함이 있습니다.

글로브 박스

그립을 당기면 글로브 박스가 열립니다.

⚠경고

사고나 급정거 시 위험을 줄이려면 주행 중에는 항상 글로브 박스 도어를 닫아 두십시오.

컵홀더

⚠경고

주행 중에는 컵홀더에 뜨거운 액체가 든 덮개 없는 컵을 두지 마십시오. 뜨거운 액체가 엎질러질 경우 화상을 입게 됩니다. 운전자가 화상을 입을 경우 차량을 제어하지 못하는 상태가 될 수 있습니다.

급정거나 충돌이 발생할 경우 부상의 위험을 줄이려면 주행 시 컵홀더에 덮개가 없거나 안전하지 않은 용기나 컵 또는 캔 등을 두지 마십시오.

컵홀더는 중앙 콘솔에 있습니다.

주의

컵홀더가 손상될 수 있으므로 컵홀더에 크기가 맞지 않은 컵이나 캔 등을 넣지 마십시오.

뒷좌석 공간

뒷좌석 공간

뒷좌석 등받이 접기

주의

뒷좌석 등받이 시트를 접기 전, 뒷좌석 쿠션 시트를 접으십시오. 뒷좌석 쿠션을 접지 않을 경우, 등받이 시트가 손상 될 수 있습니다.

항상 뒷 좌석 쿠션 시트를 접은 후 등받이 시트를 접으십시오.

필요 시 뒷 좌석 시트를 접어서 사용하십시오. 다음과 같은 순서로 접으시기 바랍니다.

1. 헤드레스트가 있는 사양의 경우, 헤드레스트를 최대한 낮추거나 탈거하십시오.
2. 충분한 공간을 확보하기 위해 뒷좌석 시트를 접을 때 앞좌석을 앞으로 당기고 시트 등받이를 똑바로 세워 주십시오.

3. 뒷좌석 시트 쿠션의 앞부분 밑을 잡고 위로 당겨 고정을 해제한 후 시트 쿠션을 밑으로 세워 주십시오.

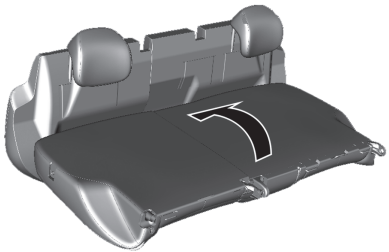

4. 뒷좌석 시트 등받이 상단에 있는 버튼 두 개를 동시에 위로 당긴 상태에서 시트 등받이를 앞으로 접어 주십시오.

5. 바깥쪽 시트의 안전벨트를 벨트 가이드에 삽입하십시오.
6. 앞좌석을 원하는 위치로 조절하십시오.

뒷좌석을 원위치 시킬 때는 "딸깍" 소리가 들릴 때까지 등받이의 윗부분을 밀어 원래 위치에 고정하고, 안전벨트를 벨트 가이드에서 꺼내십시오.

접힌 시트를 원위치 시키는 과정에서 뒷좌석 중앙 안전벨트가 잠길 수 있습니다. 이때 벨트를 시트 상단 벨트 인출구로 약간 밀어 넣으면 잠김이 해제됩니다.

등받이를 다시 앞쪽으로 당겨 확실히 고정되었는지 확인하십시오.

등받이 위쪽에 레버에 있는 빨간 표시가 보이지 않을 때에만 등받이가 확실히 고정된 것입니다.

등받이를 원위치 시킬 때는 안전벨트가 꼬이거나 뒷좌석 시트에 끼이지 않도록 주의하십시오.

주의

시트를 접고 펼 때는 항상 안전벨트가 손상되지 않도록 주의하십시오.

특히, 뒷좌석 쿠션 시트를 접은 뒤 원위치로 시킬 때에는 안전벨트 버클이 쿠션 시트에 깔리거나 끼이지 않도록 주의하십시오.

항상 버클이 쿠션 시트 위에 위치하게 한 후 사용할 수 있도록 하십시오.

⚠경고

좌석을 원위치 시킬 경우에는 주위를 확인하고 손이나 발이 끼이지 않도록 주의해서 작동하십시오.

주의

시트를 접을 시에는 항상 안전벨트를 버클에서 해제하시고 접으십시오.

⚠경고

차량이 주행 중일 때는 접혀진 등받이 위에 누구도 앉지 못하도록 하십시오.

적합한 착석 위치가 아니며 안전벨트도 사용할 수 없습니다. 따라서 사고나 급정거 시 심각한 부상이나 사망이 발생할 수 있습니다.

접힌 등받이 위에 놓고 운반 중인 물체는 그 높이가 앞좌석 상단보다 높아서는 안됩니다. 급정거 시 물체가 앞으로 미끄러져 부상이나 손상이 발생할 수 있습니다.

⚠경고

주행 중에 화물이 움직이면 운행에 지장을 줄 수 있습니다. 끈 등을 이용하여 움직이지 않게 단단히 고정하십시오. 만일, 견고하게 고정되지 않으면, 차량 탑승자가 화물에 의해 부상을 입거나, 불의의 사고를 당할 수 있습니다.

부가 보관 기능

화물칸 커버

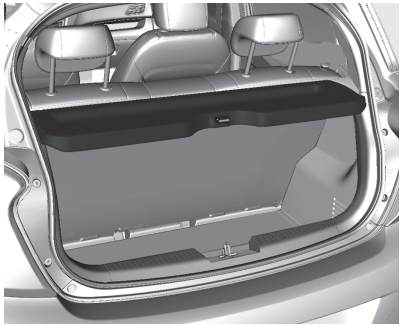

화물칸 커버를 상단부에 장착 시 원위치에 놓아주십시오.

⚠경고

크고 무거운 짐을 실으면 파손의 우려가 있습니다.

화물칸 커버를 탈거하거나 장착 시, 커버에 의해 주변 부위가 손상되지 않도록 주의하여 주시기 바랍니다. 커버가 트렁크 개구부에 비해 크므로 삽입 또는 탈거 시 회전시켜야 합니다.

⚠경고

화물칸에 화물을 적재 또는 하역 시, 화물칸 커버를 뒷좌석 최상단 방향으로 회전시켜 화물칸 커버가 내려오지 않도록 한 후 화물을 적재 또는 하역하고 원위치에 놓아 주십시오.

화물 고정 고리

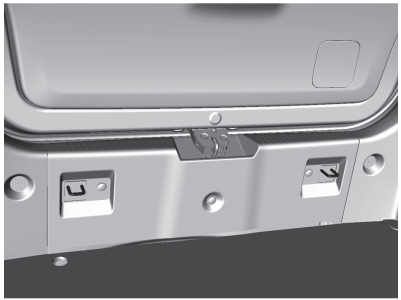

트렁크에는 두 개의 화물 고정 고리가 있습니다. 화물 고정 고리는 화물을 끈 등을 이용하여 고정하는 데 사용될 수 있습니다.

비상 삼각표지판

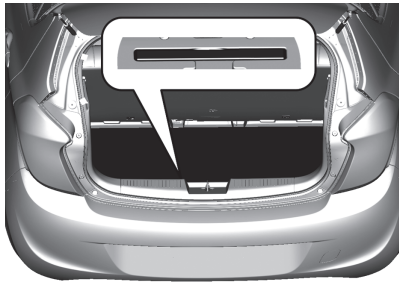

비상 삼각표지판은 차량출고 시 트렁크 내부 보관함에 보관되어 지급됩니다.

적재 정보

적재 정보

⚠경고

차량에는 라이터 또는 기타 인화성/폭발성 물체를 보관하지 마십시오. 이러한 물체는 차량이 고온에 오랜 시간 노출될 경우 불이 붙거나 폭발할 수 있습니다.

- 무거운 물건을 화물칸에 적재할 경우 좌석의 등받이에 기대어 적재하여야 합니다. 등받이가 확실하게 고정되어 있어야 합니다. 화물을 겹쳐서 적재할 수 있는 경우 더 무거운 화물을 바닥에 놓아야 합니다.
- 차량에 싣는 물건들은 항상 고정시켜서 미끄러지는 것을 방지하십시오.

- 화물칸에 물건을 운송할 때는 뒷좌석의 등받이를 전방으로 기울이면 안 됩니다.
- 실내에 물건을 실을 경우, 무거운 물건을 시트 등받이보다 높게 싣지 마십시오.
- 필요하지 않은 경우, 좌석을 접힌 상태로 방치하지 마십시오
- 인스트루먼트 판넬 위에는 물체를 두지 마십시오. 인스트루먼트 판넬 위의 센서를 덮으면 안 됩니다.
- 화물이 페달, 주차 브레이크 및 기어 변속레버의 작동을 방해하거나 운전자의 자유로운 움직임을 방해해서는 안됩니다. 차내에 고정되지 않은 물체는 어떤 것도 두지 마십시오.
- 테일게이트를 연 채로 운전하지 마십시오.