차량 관리

일반 정보 284
액세서리 및 차량 변경 284
차량 보관 285
배기가스 규제 및 제어 285
배기가스 제어 시스템 288
차량 점검 289
작업 수행 289
후드 290
엔진룸 개요 293
엔진 오일 295
엔진 오일 수명 시스템 298
무단 변속기 오일 299
수동 변속기 오일 300
클러치 페달 300
에어클리너 엘리먼트 300
엔진 냉각수 301
워셔액 303
브레이크 304
브레이크 액 305
배터리 306
주차 브레이크 308
와이퍼 블레이드 교체 309
전구 교환 311
전구 교환 311
하향등 및 상향등 312
앞 방향 지시등 및 주간 주행등 313
뒤 차폭등/뒤 방향지시등/제동등/후진등 315
보조제동등 316
옆 방향 지시등 317
번호판등 317
실내등 318
전기 시스템 319
퓨즈 319
엔진룸 퓨즈 박스 320
엔진룸 퓨즈 박스 라벨 320
실내 퓨즈 박스 323
차량 공구 325
공구 325
휠 및 타이어 325
휠 및 타이어 325
타이어 명칭 326
타이어 공기압 326
타이어 공기압 모니터링 시스템 327
트레드 깊이 332
타이어 로테이션 333
다른 규격의 타이어 및 휠 334
휠 커버 334
휠 얼라인먼트 및 타이어 밸런스 334
타이어 체인 335
여름용 타이어 336
겨울용 타이어 336
타이어 무상 긴급수리 서비스 337

점프 시동 338
점프 시동 338
견인 341
차량 견인 341
외관 관리 343
외장 관리 343
내장 관리 348

일반 정보

액세서리 및 차량 변경

순정 부품 및 액세서리 그리고 귀하의 차량 형식용으로 제조사가 승인한 부품을 사용하시는 것이 좋습니다. 다른 제품이 공식적으로 또는 다른 형태로 승인을 받은 제품이라 할지라도 이들 제품을 평가하거나 보증을 할 수 없습니다.

전자 제어 유닛 변경(칩 튜닝) 등과 같은 전기 시스템 개조를 하지 마십시오.

블랙 박스나 액세서리용 전장품 등을 차량 상시 전원(도어, 트렁크 등) 또는 BCM 등에 연결하여 사용하면 배터리가 방전되거나 각종 모듈간에 통신불량이 발생하여 차량의 이상 증세를 유발할 수 있습니다.

차량에 임의로 배선을 사용할 경우에는 차량의 성능 저하 및 손상을 유발하여 위험을 초래할 수도 있습니다.

특히, 오디오 또는 도난 경보 장치, 원격 시동 장치, 카폰이나 무전기 장착 시 임의로 배선을 사용할 경우에는 차량의 손상 또는 화재의 위험을 초래할 수도 있습니다.

주의
절대로 차량을 개조하지 마십시오. 차량의 성능, 내구성 및 안전성에 영향을 미칠 수 있으며 개조로 인해 발생한 문제는 보증에서 제외될 수 있습니다.

차량 보관

장기 보관

차량을 몇 개월 동안 보관할 경우:

- 세차하고 왁스를 바르십시오.
- 엔진룸과 차체 하부의 왁스를 점검하십시오.
- 고무 씰을 깨끗이 청소하십시오.
- 엔진 오일을 교환하십시오.
- 워셔액 탱크에서 액을 빼내십시오.
- 냉각수 부동액 및 부식방지를 점검하십시오.
- 타이어 공기압을 최대 적재 상태에 적용하는 값으로 조정하십시오.
- 건조하고 환기가 잘 되는 장소에 주차하십시오. 변속 레버를 1 단 또는 후진 기어를 넣어두거나 변속 레버를 P 에 두십시오. 차량이 구르지 않도록 하십시오.
- 주차 브레이크를 체결하지 마십시오.
- 후드를 열고 모든 도어를 닫은 다음 차량을 잠그십시오.
- 차량 배터리의 음극 단자에서 클램프를 분리하십시오. 도난방지 경고 시스템 등을 포함하여 모든 시스템이 작동하지 않도록 하십시오.
- 후드를 닫으십시오.

다시 작동하기

차량을 다시 운행해야 할 경우:

- 클램프를 차량 배터리의 음극 단자에 연결하십시오. 전동식 유리창의 전자장치를 작동시키십시오.
- 타이어 공기압을 점검하십시오.
- 워셔액 탱크에 액을 채우십시오.
- 엔진 오일 레벨을 점검하십시오.
- 냉각수 레벨을 점검하십시오.

배기가스 규제 및 제어

유해 배기가스란 배기 파이프를 통해 공기 중으로 배출되는 가스로서, 일산화탄소(CO), 탄화수소(HC), 질소산화물(NOx), 황산화물(SOx) 및 매연을 포함한 인체에 특히 유해한 가스를 말합니다. 배기가스가 배출 허용 기준을 초과하게 되면 개선 명령 및 벌금과 같은 법적 처벌을 받게 됩니다.

배출가스 허용기준

<table>
<tr><th>사용연료</th><th colspan="2">차종</th><th>일산화탄소</th><th>탄화수소</th><th>공기과잉률</th></tr>
<tr><td rowspan="4">휘발유,
가스</td><td colspan="2">경자동차</td><td>1.0% 이하</td><td>150 ppm 이하</td><td rowspan="4">1 ± 0.1 이내.
다만, 기화기식 연료 공급장치 부착자동차는 1 ± 0.15 이내, 촉매 미부착 자동차는 1 ± 0.20 이내</td></tr>
<tr><td colspan="2">승용자동차</td><td>1.0% 이하</td><td>120 ppm 이하</td></tr>
<tr><td rowspan="2">승합,
화물,
특수
자동차</td><td>소형</td><td>1.2% 이하</td><td>220 ppm 이하</td></tr>
<tr><td>중형,
대형</td><td>2.5% 이하</td><td>400 ppm 이하</td></tr>
</table>

1. 상기 규정치 이상 방출하는 차량은 법적인 제재조치를 받게 됩니다.
2. 매연 측정은 과급기(터보챠저: Turbochargers)및 중간 냉각기(인터쿨러: Intercooler)를 부착한 자동차에 대하여는 5% 가산적용됩니다.
3. 희박연소(Lean Burn) 방식을 적용한 자동차는 공기과잉률 기준 미적용됩니다.

자동차의 종류 (운행차 기준)

- 운행차 배출 허용기준의 차종 구분은 자동차관리법 제 3조 1항 및 같은 법 시행규칙 제2조에 따름

1. 경자동차 : 배기량 1000 cc 미만의 길이 3.6 m, 너비 1.6 m, 높이 2.0 m 이하인 자동차
2. 승용자동차 : 10인 이하를 운송하기에 적합하게 제작된 자동차
3. 승합자동차 : 11인 이상을 운송하기에 적합하게 제작된 자동차
4. 화물자동차 : 화물을 운송하기 적합하게 제작된 자동차
5. 특수자동차 : 견인, 구난 등 특수한 작업을 수행하기에 적합하게 제작된 자동차로 승용, 승합, 화물자동차가 아닌 자동차

- 승합, 화물, 특수자동차의 소형은 다음과 같으며 그 외는 중형 또는 대형으로 분류됨

1. 승합자동차(소형) : 승차정원이 15인 이하인 것으로, 길이 4.7 m, 너비 1.7 m, 높이 2.0 m 이하
2. 화물자동차(소형) : 최대적재량이 1톤 이하인 것으로, 총중량이 3.5톤 이하
3. 특수자동차(소형) : 총중량이 3.5톤 이하

배기가스 관련 주의 사항

- 엔진을 잘못된 방법으로 취급하지 마십시오.
- 취급 설명서에 의거한 철저한 점검 및 교체를 통해 엔진을 항상 최적의 조건으로 유지하십시오.
- 기온이 높을 때에는 엔진이 낮은 속도로 오랫동안 가동되지 않도록 하십시오.
- 엔진이 가동 중일 때에는 하이텐션 케이블을 분리하지 마십시오.
- 배기 파이프(삼원 촉매 장치 포함)의 탈거 및 소음 과다 발생은 정비 명령 및 고발의 대상이 되고 배기관의 고열, 고압으로 인한 화재 및 사고의 위험이 있습니다.
- 엔진의 출력저하, 엔진 시동 불량 및 엔진 배기 장치계에 비정상적 소음이 발생할 경우에는 즉시 당사 정비망에서 점검을 받으십시오.
- 엔진 및 배기가스 관련 부품을 검사, 조정 및 수리를 받을 때에는 숙련된 기술, 장비 및 시설을 갖춘 당사 정비망을 이용하십시오. 절대로 임의 조정하지 마십시오.
- 추운 날씨에 차량이 원활하게 시동되지 않을 때 가속 페달을 밟아 시동 거는 방법을 지속하지 마십시오.
- 차량을 뒤에서 밀거나 언덕에서 굴러 내려오게 하는 방법으로 차량 시동을 걸지 마십시오.
- 항상 승인된 연료만 사용하십시오. 낮은 품질의 연료를 사용하면 엔진 및 배기가스 관련 장치가 손상될 수 있습니다.
- 연료가 완전히 없어질 때까지 운행하지 마십시오. 삼원 촉매 변환 장치가 손상될 수 있습니다.
- 배출가스 측정시 엔진이 정상 작동 온도(85~95 ℃)에 도달된 후에 측정하십시오.

주의

엔진관련 부품을 임의적으로 조정하거나 변경하시면 엔진과 배출가스 관련 장치들이 손상될 수 있으며, 손상된 경우에는 당사 보증수리 규정에 의한 보호를 받을 수 없음을 유의하시기 바랍니다.

배기가스 제어 시스템

엔진전자제어모듈(ECM)

엔진전자제어 모듈은 각종센서로부터 받아들인 엔진의 상태변화 정보를 분석하여 엔진상태에 필요한 연료량을 결정하여 분사해 주며, 엔진을 최적화 상태로 유지시켜주는 전자장치입니다.

산소센서

산소센서는 배출가스중에 포함되어 있는 산소량을 측정하여 전기적 신호로 바꿔 엔진전자제어 모듈로 그 신호를 보내는 센서입니다.

에어클리너 엘리먼트

에어클리너 엘리먼트는 실린더 내로 들어가는 공기를 정화하는 부품입니다. 주기점검표에 의거하여 점검하고 필요시 교환하십시오.

연료다중분사(MPI)

연료다중분사(MPI)는 엔진전자제어 모듈의 명령에 따라 각각의 실린더 내로 들어가는 혼합기의 양을 제어하고, 최적의 혼합비가 형성되도록하여 배출가스를 감소시켜 주는 장치입니다.

점화 플러그

점화 플러그에 카본이 퇴적되거나 간극이 불량하면 엔진부조 현상이 발생하여 유해 배출가스가 증가되므로 주기적으로 점검 및 정비를 하십시오.

삼원촉매장치

삼원촉매장치는 유해한 배출가스를 무해한 배출가스로 변환시켜 주는 장치입니다.

배기가스재순환장치(EGR)

유해 배출가스 성분의 하나인 질소산화물(NOx)의 배출을 억제하기 위하여 배출가스일부를 엔진흡입부로 재순환 시켜주는 장치입니다.

차량 점검

작업 수행

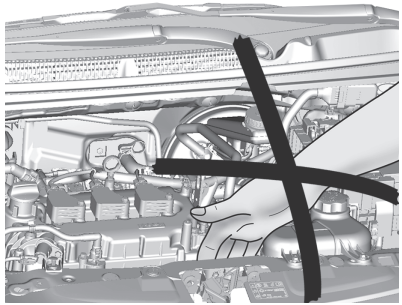

⚠경고

엔진룸 점검은 점화장치가 꺼져 있을 때만 수행하십시오.

점화장치가 꺼져 있어도 냉각팬이 작동을 시작할 수 있습니다.

냉각팬의 작동여부를 눈으로 확인하시고, 작동 시 절대 손 등을 넣지마십시오.

⚠위험

점화 시스템은 매우 높은 전압을 사용합니다. 손대지 마십시오.

주의

각종 오일 및 부동액을 교환한 후에 폐기물을 하수구나 도로에 버리면 환경 보호법 위반으로 법적 처벌을 받을 수 있습니다. 폐기물은 당사 정비망에서 폐기 또는 재활용하도록 하십시오.

⚠경고

사용자가 직접 충분한 지식 없이 차량에 대한 정비 작업을 실시한다면 상해를 입거나 차량이 손상될 수 있습니다.

차량에 대한 유지보수 작업을 수행하기 전에는 반드시 충분한 지식과 경험을 갖추고, 적합한 교환 부품 및 공구를 준비하도록 하십시오.

반드시 적합한 너트, 볼트 및 기타 공구를 이용하십시오. 부적합한 공구를 이용하면, 향후 부품이 파손되거나 분리될 수 있습니다. 사용자 역시 상해를 입을 수 있습니다.

후드

열기

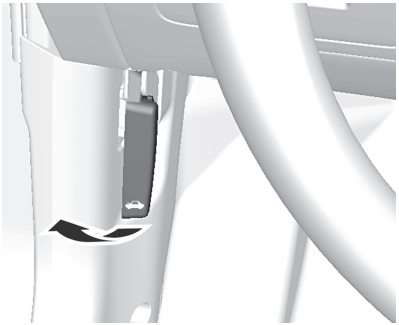

1. 후드 열림레버를 당기십시오.

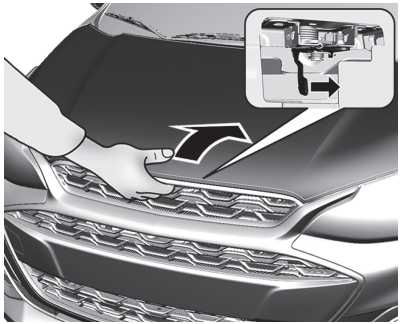

2. 안전 캐치를 옆으로 밀면서 후드를 들어 올려주십시오.

⚠경고

장시간 엔진이 작동된 상태에서는 엔진열에 의해 지지대가 뜨거워질 수 있으므로 반드시 보호 커버가 감싸진 손잡이를 잡으시기 바랍니다.

지지대의 다른 부위를 잡으면 화상을 입을 수 있습니다.

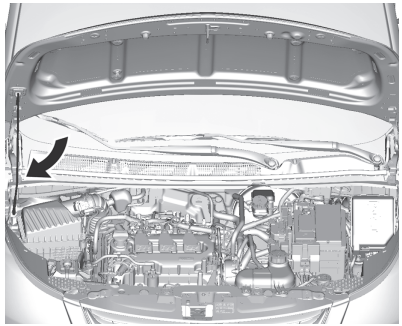

3. 후드에 있는 지지대를 빼내십시오.
4. 엔진룸 좌측 하단 지지홈에 지지대를 끼우십시오.

⚠경고

지지홈에 지지대가 확실하게 끼워져 있는지 확인하십시오.

특히 바람이 불때에는 더욱 주의를 기울여 주십시오.

후드가 갑자기 닫히면 부상을 당할 수 있습니다.

닫기

한쪽손으로 후드를 붙잡고, 다른쪽 손으로 지지대 홈에서 지지대를 빼내어 후드 지지대 홀더에 끼워주십시오.

후드를 내린 후 후드를 놓아 주십시오.

이때 후드가 완전히 닫혔는지 확인하십시오.

주의

후드를 닫기 전에 후드와 차체 사이에 간섭을 일으킬 수 있는 물건을 제거하십시오.

또한 후드가 덜 닫혔을 때에는 눌러서 닫지 마시고, 후드를 다시 연 후 닫으십시오. 그냥 닫으면 후드 잠금 장치 관련 부품이 손상될 수 있습니다.

⚠경고

항상 다음과 같은 주의사항을 지키십시오. 차량을 운행하기 전에 후드가 확실하게 닫혔는지 확인하십시오.

차량이 운행 중일 때는 후드 잠금해제 손잡이를 당기지 마십시오.

후드가 열린 상태로 차량을 운행하지 마십시오. 열려 있는 후드는 운전자의 시야를 가립니다.

후드가 열린 상태로 차량을 운행하면 충돌사고가 날 수 있으며, 차량 및 재산에 대한 손상이 발생하고, 부상 또는 사망까지도 초래할 수 있습니다.

엔진룸 개요

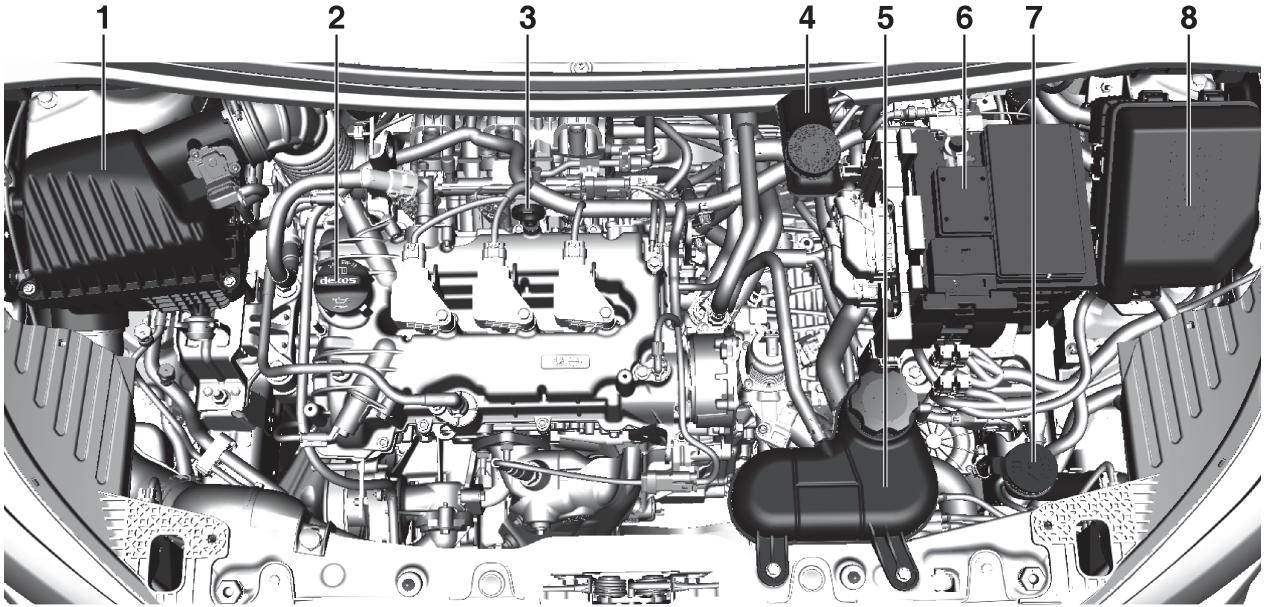

1. 에어클리너 엘리먼트
2. 엔진 오일 캡
3. 엔진오일 레벨게이지
4. 브레이크액 탱크
5. 엔진 냉각수 탱크
6. 배터리
7. 워셔액 탱크
8. 퓨즈 박스

참고

엔진룸 개요 그림은 설명을 위한 참고 자료로서, 차량 사양 및 상품 운영에 따라 실제 차량의 엔진룸 형상이 그림과 다를 수 있습니다.

엔진 오일

엔진 성능 및 수명을 유지하려면 적합한 엔진오일을 사용해야 합니다. 다음과 같은 간단하면서도 중요한 절차를 따르면 엔진 보호에 도움이 됩니다.

- 당사가 승인한 규격에 맞는 적합한 점도의 엔진 오일을 사용합니다. 이 단원의 “올바른 엔진 오일 선택”을 참조하십시오.
- 엔진 오일 레벨을 정기적으로 점검하고 적당한 오일 레벨을 유지합니다. 이 단원의 “엔진 오일 점검”과 “엔진 오일 보충”을 참조하십시오.
- 엔진 오일을 적합한 때에 교환합니다.
- 엔진 오일을 항상 적합하게 폐기합니다. 이 단원의 "폐기 오일 처리 방법"을 참조하십시오.

엔진 오일 점검

특히 장거리 주행 전에 엔진 오일 레벨을 점검하십시오. 엔진 오일 레벨 게이지의 손잡이 는 고리입니다. 위치에 대해서는 엔진룸 개요를 참조하십시오.

⚠경고

운행 직후 엔진오일 점검 시에는 오일 및 엔진구성품 등이 고온 상태이므로 화상을 입지 않도록 주의하십시오.

주행정보 표시창(DIC)에 오일 부족 메시지가 표시되면, 오일 레벨을 점검하십시오.

다음 지침을 따르십시오.

- 정확한 판독값을 얻으려면 차량을 평지에 주차하십시오. 엔진을 끄고 나서 두 시간 이상 지난 후 엔진 오일 레벨을 점검하십시오. 가파른 경사로에서 또는 엔진을 정지한 후 너무 빨리 엔진 오일 레벨을 점검하면 잘못된 판독값을 얻을 수 있습니다. 시동 전에 냉간 엔진 상태에서 점검하면 정확성이 높아집니다. 레벨 게이지를 당겨 빼낸 후 레벨을 점검하십시오.
- 두 시간 동안 기다릴 수 없을 경우 엔진이 따뜻할 경우 최소 15분 동안, 또는 엔진이 따뜻하지 않을 경우 최소 30분 동안 엔진을 꺼진 상태로 두어야 합니다. 레벨 게이지를 당겨 빼내어 깨끗한 종이 타월이나 헝겊으로 닦은 다음 다시 집어넣고 잠시 기다립니다. 레벨 게이지를 다시 빼내어 게이지 끝이 아래로 가게 한 상태에서 레벨을 점검합니다.

엔진 오일 보충

엔진 오일 레벨은 최소 표시와 최대 표시 사이로 유지하고, 격자 표시 아래 영역인 화살표 지점 이하로 떨어질 경우 당사 권장 오일 1 L를 보충한 후 레벨을 다시 확인하여 오일 레벨을 적정 수준으로 유지하십시오.

주의

오일을 최대 표시 이상 채우면 엔진 작동에 과부하를 주며 점화플러그 및 연소실에 카본 침전물의 과다한 퇴적 등의 현상이 발생하여 엔진 손상의 원인이 될 수 있습니다.

주의

오일 보충 시 먼지 등이 주입구로 유입되지 않도록 주의하십시오. 엔진고장의 원인이 될 수 있습니다.

엔진오일은 자극성이며 삼킬 경우 질병에 걸리거나 사망할 수 있습니다.

어린이의 손이 닿지 않는 곳에 보관하십시오. 오랜 시간 또는 반복적으로 피부에 접촉되지 않도록 하십시오. 노출된 곳은 비눗물 또는 핸드 클리너로 씻어 내십시오. 엔진오일을 배출할 때에는 뜨거워 화상을 입을 수 있으므로 매우 주의하십시오.

올바른 엔진 오일 선택(가솔린)

dexos1 규격을 충족하는 엔진오일을 사용하십시오.

dexos1 규격을 충족하는 엔진 오일의 용기에는 아래와 같은 dexos1 심볼이 있습니다.

권장하는 오일을 사용하지 않을 경우, 차량 성능에 영향을 줄 수도 있으며 차량 보증에 포함되지 않는 엔진 손상을 야기할 수도 있습니다.

오일이 dexos1 규격을 충족하는지의 여부를 확신하지 못할 경우 당사 정비망에 문의하십시오.

주의

권장하는 오일 혹은 이와 유사한 제원의 오일을 사용하지 않으면, 차량 보증에 포함되지 않는 엔진 손상이 야기될 수 있습니다.

엔진 오일 첨가제/엔진 오일 세척제

오일에는 어떠한 것도 첨가하지 마십시오. dexos 규격을 충족하는 권장 오일은 모두 우수한 성능과 엔진 보호를 위해 필요한 오일입니다.

엔진 오일 시스템 세척제는 권장하지 않으며, 사용했을 시에 차량 보증에 포함되지 않는 엔진 손상을 야기할 수 있습니다.

폐기 오일 처리 방법

폐기 엔진 오일에는 피부에 해로울 수 있고 심지어 암을 유발할 수도 있는 소량의 성분이 함유되어 있습니다. 폐기 오일이 오랜 시간 동안 피부에 묻지 않도록 하십시오.

피부에 묻은 경우 즉시 비누 또는 손 세정제로 깨끗이 씻고, 옷에 묻은 경우 깨끗이 세탁하십시오.

오일 제품의 사용 및 처리에 대해서는 제조업체의 취급 및 주의사항을 참조하십시오.

폐기 오일은 환경에 위험을 초래할 수 있습니다. 처리 시 쓰레기통이나 하수구, 시냇물 등에 버리지 말고 반드시 당사 정비망 또는 허가 업체를 통해 폐기하십시오.

엔진 오일 수명 시스템

<타입 1>

<타입 2>

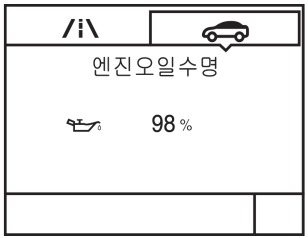

엔진 오일 수명 시스템은 엔진 오일 및 필터교환 시기를 알려주는 시스템입니다. 차량 사양에 따라 차선 변경 레버의 MENU 버튼 또는 계기판의 속도계 내 Reset 버튼을 누르면 상단과 하단 표시창이 점멸하며 주행 정보 표시창(DIC)에 엔진 오일의 남은 수명을 대략적으로 표시합니다.

엔진 오일 수명이 얼마 남지 않은 경우, 주행 정보 표시창(DIC)에 엔진오일교환필요 또는 OIL CHANGE 라는 메시지와 이 함께 표시됩니다. 오일을 빠른 시일 내에 교환 하십시오.

주행조건에 따라 엔진 오일 교환 시기가 다를 수 있습니다. 엔진 오일 수명 시스템이 제대로 작동하려면 오일을 교환할 때마다 시스템을 리셋해야 합니다.

시스템이 부득이하게 리셋되었을 경우 엔진 오일 마지막 교환 시점으로부터 주행거리가 5,000 km에 도달 시 엔진 오일을 교환하여 주십시오.

참고

엔진 오일 교환 필요 메시지가 표시되지 않더라도, 매 1년마다 엔진오일 및 필터 점검을 받으십시오.

주의

엔진 오일을 교환할 때마다 반드시 엔진 오일 수명 시스템을 리셋하십시오. 그렇지 않으면 엔진 오일 수명 시스템이 제대로 작동하지 않을 수 있습니다.

리셋 방법

1. 차량 사양에 따라 차선 변경 레버의 MENU 버튼 또는 계기판의 속도계 내 Reset 버튼을 눌러 주행 정보 표시창(DIC)에 엔진 오일 수명을 나타내는 화면으로 이동하십시오.
2. SET/CLR 버튼 또는 Reset 버튼을 길게 누르십시오.

시스템이 리셋되면 잔여 수명은 100%가 됩니다.

참고

엔진 오일 교환은 별도의 시설과 장비가 필요하므로 당사 정비망을 이용하시기 바랍니다.

주의

엔진 오일을 교환하지 않은 상태에서 엔진 오일 수명 시스템을 리셋하지 마십시오.

무단 변속기 오일

주의

무단 변속기는 오일량이 많고 적음에 따라 특정 결함이 발생할 수 있으니, 반드시 적정 수준을 유지하여 주십시오.

무단 변속기 성능을 최적화 하려면 항상 당사 순정 무단변속기 오일을 사용하십시오. 비순정품을 사용하면 무단변속기가 손상될 수 있습니다.

일반적인 작동 상태에서는 무단 변속기 오일과 필터는 교환을 필요로 하지 않습니다.

오일 점검 시, 필요한 경우에만 보충 및 교환하여 주십시오.

참고

무단 변속기 오일 교환은 별도의 시설과 장비가 필요하므로 당사 정비망을 이용하시기 바랍니다.

수동 변속기 오일

수동 변속기 오일은 변속기 내부의 구동 부위의 작동을 원활하게 합니다.

참고

수동 변속기 오일 점검, 보충 및 교환은 별도의 시설과 장비가 필요하므로 당사 정비망을 이용하시기 바랍니다.

⚠경고

반드시 순정 오일을 사용하십시오. 비순정 또는 오사양의 오일을 사용할 경우 주행 중 수동 변속기가 손상되어 불의의 사고를 당할 수 있습니다.

클러치 페달

본 차량의 클러치 페달 자유유격은 0 mm로서 자유유격이 없는 구조로 되어 있습니다.

에어클리너 엘리먼트

정기 점검 주기로 에어클리너 엘리먼트를 검사하십시오.

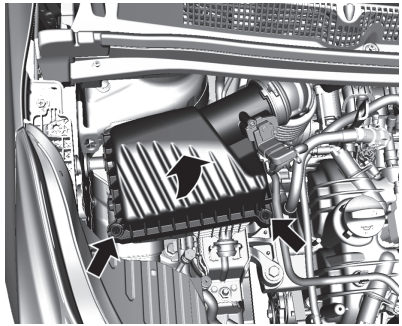

에어클리너 엘리먼트를 교환하려면 2개의 스크류를 풀고 에어클리너 커버 하우징을 탈거하십시오.

장착은 탈거의 역순으로 하십시오.

주의

에어클리너 엘리먼트가 장착되지 않은 상태로 운행하게 되면 엔진이 손상될 수 있습니다.

엔진 냉각수

주의

당사 규격 부동액만을 사용하십시오.

냉각수 레벨

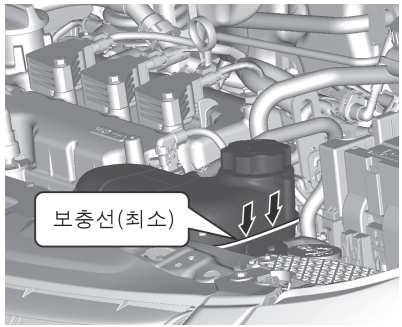

냉각수는 엔진을 냉각시키고 부식과 동결을 막아 줍니다.

엔진이 냉각된 상태에서 냉각수가 보충선 표시 위에 있어야 합니다. 레벨이 낮다면 보충하십시오.

참고

냉각수 수준은 냉각수가 따뜻할 때 올라가고 냉각되면 떨어집니다.

주의

냉각수가 과도하게 줄어들면 신속히 당사 정비망에서 점검 및 수리를 받으시기 바랍니다.

냉각수는 항상 물과 부동액 원액을 50:50 비율로 섞어 다음과 같이 보충하십시오.

1. 엔진 냉각 상태에서 냉각수 탱크 캡을 반시계 방향으로 천천히 약간만 돌리십시오.
2. 이때 "쉬이" 소리가 들리면 그 상태에서 기다렸다가 소리가 안들리면 탱크 캡을 완전히 여십시오.
3. 물과 부동액 원액을 50 : 50으로 섞어 냉각수를 보충하십시오.
4. 냉각수 보충 후 이상이 없으면 캡을 잠그십시오.

⚠위험

엔진이 뜨거운 상태에서 급히 냉각수 탱크 캡을 열면 증기 또는 냉각수가 분출되어 화상을 입을 수 있습니다.

캡을 열기 전에 엔진이 식도록 하십시오. 조심스럽게 캡을 열어 압력을 천천히 빼십시오.

냉각수에 어린이의 손이 닿지 않도록 하십시오. 만약 어린이가 냉각수를 마시면 심각한 부상을 입거나 생명을 잃을 수 있습니다.

주의

냉각수 보충 시에는 반드시 물과 부동액이 혼합된 냉각수를 사용하십시오. 계속 물이나 부동액만 보충하면, 겨울철에는 엔진이 동파되거나 여름철에는 엔진이 과열될 수 있습니다.

주행 중 계기판의 냉각수 온도 경고등이 점등되면 냉각수 수준을 점검하십시오.

부동액이 도장면에 묻으면 도장면이 손상될 수 있으니 묻지 않도록 주의하시고, 묻으면 즉시 물로 닦아 주십시오.

냉각수가 피부에 묻으면 피부를 자극하여 피부질환을 유발할 수 있습니다. 비누와 물 혹은 핸드 클리너로 묻은 부위를 닦아 내십시오.

참고

냉각수 교환은 별도의 시설과 장비가 필요하므로 당사 정비망을 이용하시기 바랍니다.

주의

부동액은 반드시 당사 순정품 중 본 차량에 규정된 부동액을 사용하십시오. 비순정품 부동액을 사용하거나 다른 부동액을 혼용 또는 물만 사용하면 냉각계통이 부식되거나 막혀 냉각계통 및 엔진이 손상될 수 있습니다.

워셔액

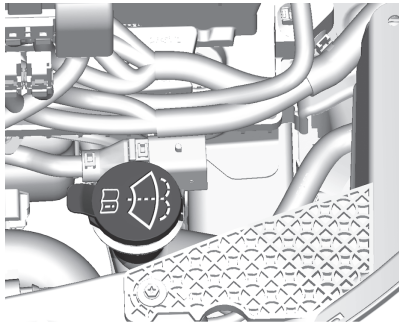

수시로 워셔액 탱크 캡을 열어 워셔액 수준을 점검하고, 부족하면 당사 순정품 워셔액으로 보충하십시오.

주의

불량 워셔액이나 물을 사용하면 겨울철에 얼게 되어 워셔탱크 및 워셔액 모터가 손상됩니다.

워셔액 대신 엔진 냉각수를 사용하면 부동액으로 인해 워셔액 관련장치 및 차량 도장면이 손상될 수 있습니다.

발수코팅 성분이 포함되어 있는 워셔액을 사용할 경우 와이퍼의 떨림이나 워셔노즐 막힘의 원인이 될 수 있습니다.

브레이크

브레이크 패드가 최소 두께에 도달하면 브레이크 패드를 가능한 빨리 교환하십시오.

새로운 브레이크 패드를 설치한 후 처음 몇 번의 운행 동안 불필요한 급제동을 삼가십시오.

브레이크 디스크가 최소 마모한계 두께에 도달하면 제동시 노이즈가 발생할 수 있습니다.

주의
마모된 브레이크 패드로 운행을 계속할 경우 브레이크 라이닝 외 다른 부품까지 손상될 수 있습니다.

특정 운행 조건 및 기후 조건에서 브레이크가 처음으로 작동되거나 약하게 작동될 때 브레이크의 날카로운 소음이 들릴 수 있습니다. 이는 정상정인 현상입니다.

휠 너트를 적절하게 조이지 않을 경우 브레이크 떨림이 발생 할 수 있습니다.

브레이크 떨림 발생시 브레이크 패드의 마모상태를 점검하고 토크 규격에 맞게 휠 너트를 조이십시오.

브레이크 패드 교환시 네 바퀴 모두 교환할 것을 권장합니다.

브레이크 페달 유격

브레이크 페달이 복귀 위치가 변경되었거나, 유격이 급격하게 커진 경우 당사 정비망에서 점검을 받으십시오.

브레이크 시스템 부품 교환

브레이크 시스템 부품 교환시 당사 승인된 새 부품으로 교체하심시오. 그렇지 않을 경우 제동성능에 영향을 줄 수 있습니다

브레이크 액

브레이크 액 누유가 없는 상태에서 브레이크 액탱크 내에 브레이크 액이 부족하다면, 이는 브레이크 계통의 부품인 패드와 디스크가 많이 마모되어 교환이 필요함을 의미합니다.

참고

브레이크 액이 적정수준 이하가 되면 경고등이 점등됩니다.

⚠경고

브레이크 액이 급격히 줄어드는 것은 브레이크 관련 장치에서 브레이크 액이 누유되고 있기 때문입니다. 브레이크 액을 보충한 후에 신속히 당사 정비망에서 수리를 받으시기 바랍니다. 브레이크 액이 누유되고 있는 상태로 계속 운행하시면 제동 시 브레이크가 정상적으로 작동되지 않아 불의의 사고가 발생할 수 있습니다.

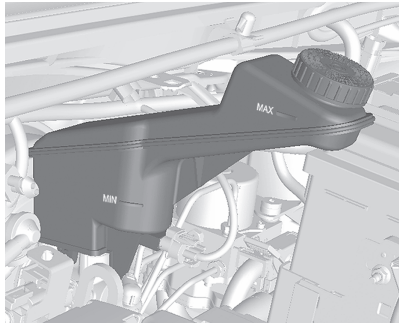

평탄한 장소에서 브레이크 액탱크의 수준을 확인하시기 바랍니다.

브레이크 액 수준은 MAX와 MIN 사이에 있어야 정상입니다. MIN 수준보다 낮으면 브레이크 액탱크 캡을 열고 본 차량의 당사 전용 순정 브레이크 액으로 보충하여 주십시오.

참고

주기적으로 오일량 및 오염 정도를 점검하시고 교환주기가 되면 당사 정비망을 이용하여 교환하시기 바랍니다.

⚠경고

브레이크 액이 눈에 들어가면 실명할 우려가 있고, 차체 페인트면에 묻으면 도장면이 손상될 수 있으니 주의해서 사용하십시오.

액이 너무 많은 상태에서 캡을 완전히 닫지 않으면, 액이 흘러넘쳐 도장면을 손상시키거나 화재의 원인이 될 수 있습니다.

배터리

본 차량에는 주기적인 보수가 필요없는 배터리가 장착되어 있습니다. 배터리와 차량의 비정상적인 사용으로 인해 문제가 발생될 수 있으므로 수시로 배터리의 충전, 손상 및 부식 상태를 점검하십시오.

배터리가 정상적으로 충전되지 않으면 계기판의 충전경고등이 점등됩니다.

스탑 & 스타트 시스템이 적용된 차량은 일반적인 FLA(Fluid Lead Acid) 배터리가 아닌 AGM(Absorptive Glass Mat) 배터리가 장착됩니다.

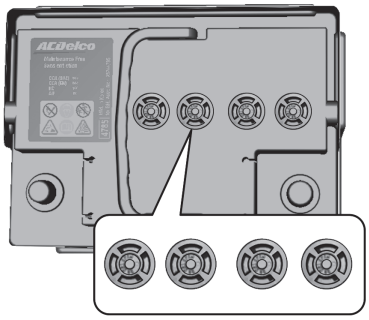

AGM 배터리 인지는 배터리 커버의 Vent Valve에 의해 확인 하실수 있습니다.

주의

스탑 & 스타트 시스템이 적용된 차량은 AGM 배터리가 장착되어야 합니다.

배터리 교체시에 반드시 AGM 배터리가 맞는지 확인하십시오.

배터리 충전기를 사용하실 때는 AGM 배터리 손상 방지를 위해 14.6V를 넘지 않도록 하십시오.

주의

운행 중 계기판의 충전경고등이 점등되면 배터리가 정상적으로 충전되지 않고 있는 상태이므로 운행에 불필요한 전기장치를 모두 끄시고 신속히 당사 정비망에서 점검을 받으십시오.

주의

차량 진동에 의해 단자가 빠지지 않도록 확실하게 단자를 고정시키십시오.

차량을 장시간 사용하지 않으면 배터리가 방전될 수 있습니다. (-)단자를 분리하여 배터리 방전을 막아주시고, 한달에 한번 정도 시동을 걸어 배터리를 충전시켜 주십시오.

배터리 취급 방법은 아래와 같습니다.

배터리 단자는 반드시 점화 스위치를 OFF한 후 분리하십시오.

배터리 단자는 (-)단자를 먼저 분리하고 연결 시에는 (+)단자를 먼저 연결하십시오.

주의

시동이 걸린 상태에서 단자를 분리하면 차량의 전기 및 전자장치가 손상됩니다.

배터리 단자 연결시 (+)단자와 (－)단자를 바꿔 연결하지 않도록 하시고, 분리된 배터리 단자는 서로 접촉되지 않도록 하십시오.

배터리 단자에 푸른색의 녹이 생겼을 경우에는 다음과 같은 방법으로 녹을 제거하십시오.

1. 점화 스위치를 OFF 하십시오.
2. 배터리 터미널에서 단자를 분리하십시오. 단자는 항상 (-)단자를 먼저 분리하십시오.
3. 부드러운 와이어브러쉬 또는 시중에서 판매하는 녹 제거액을 이용하여 녹을 제거하십시오.
4. 깨끗한 헝겊 등을 이용하여 단자를 닦아주십시오.
5. 단자 연결은 항상 (+)단자부터 먼저 연결하십시오.
6. 재부식을 막기 위해서 터미널에 그리스를 발라 주십시오.

⚠위험

배터리에서 폭발성 가스가 발생될 수 있으므로, 점검 시에는 전기 스파크 및 화염이 일어나지 않도록 하시고 담뱃불 등을 멀리하십시오. 만일 배터리가 폭발하면 차체의 손상 및 심각한 부상을 입거나 생명을 잃을 수 있습니다.

배터리액은 부식성과 독성이 강한 황산이 포함되어 있어 피부에 묻으면 피부를 손상시킬 수 있으므로, 신속히 깨끗한 물로 씻어내고 의사로부터 진료를 받으시기 바랍니다.

배터리에는 가스나 황산이 들어 있으므로 어린이들 손에 닿지 않도록 하십시오. 배터리 액이 눈, 얼굴 등 신체 또는 의류, 페인트 부분 등에 닿지 않도록 하십시오.

배터리를 열거나 기울이지 마십시오.

주차 브레이크

주차 브레이크 레버가 너무 많이 당겨지면 주차 브레이크의 노치수를 조정하여 주십시오.

엔진을 정지시키고 주차 브레이크 레버를 천천히 당기면서 발생하는 딸깍 하는 음의 수를 세어주십시오.

한번 발생한 음은 1노치를 의미합니다.

참고

주차 브레이크 노치수는 당사 정비망에서 조정하시기 바랍니다.

와이퍼 블레이드 교체

제대로 작동하는 앞유리 와이퍼는 깨끗한 시야 확보와 안전한 운행을 위해 필수적입니다. 와이퍼 블레이드의 상태를 주기적으로 점검하십시오. 단단하거나 무르거나 손상된 블레이드 또는 앞유리의 먼지를 깨끗이 닦지 못하는 블레이드는 교체하십시오.

앞유리나 와이퍼 블레이드에 이물질이 있으면 와이퍼의 효율이 줄어들 수 있습니다. 블레이드가 유리를 제대로 닦아내지 못하면 좋은 클리너나 중성 세제를 사용하여 앞유리와 블레이드를 모두 세척하십시오. 그런 다음 물로 완전히 헹구십시오.

필요한 경우 이 과정을 반복하십시오. 유리에서 실리콘 자국을 제거할 수 있는 방법은 없습니다. 따라서, 실리콘이 포함된 광택제, 왁스 및 자동세차기의 물왁스 등을 차량 앞유리에 사용하지 마십시오. 그러면 유리에 자국이나 와이퍼 블레이드의 떨림, 이음이 생겨 운전자의 시야를 방해하게 됩니다.

솔벤트, 휘발유, 등유 또는 페인트 희석제를 사용하여 와이퍼를 세척하지 마십시오. 이러한 강한 물질들은 블레이드 및 도장면을 손상시킬 수 있습니다.

앞유리 와이퍼

와이퍼 블레이드의 고정클립을 누른 상태로 와이퍼 암에서 블레이드를 빼내십시오.

그리고 새 와이퍼 블레이드를 고정클립을 누른 상태에서 와이퍼 암에 끼워주십시오.

뒷유리 와이퍼

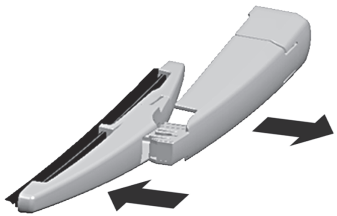

블레이드를 뒷유리로부터 약간 들어올리십시오. 순간적인 힘으로 화살표 방향으로 밀어 리테이너로부터 분리하십시오.

블레이드 교환 후 와이퍼 암에 다시 장착하십시오.

주의

뒷유리 와이퍼 암은 자동 세차기에서의 파손을 방지하기 위해 블레이드의 교환위치를 낮게 제한하였습니다. 또한 뒤로 당겨진 상태에서 멈춰있지 않고 바로 원위치로 복귀됩니다. 따라서 암을 뒤로 무리하게 당길 경우 파손의 우려가 있습니다.

전구 교환

전구 교환

점화장치를 끄고 관련된 스위치를 끄거나 도어를 닫으십시오.

전구는 밑부분만 잡으십시오! 맨손으로 전구 표면을 잡지 마십시오. 화상의 위험이 있으며, 전구 표면이 더러워질 수 있습니다.

교환 시에는 동일한 전구 종류로 교환하십시오.

전구	종류	전력	개수
전조등 (상향등/하향등)	H1LL/H7LL	55 W	2
앞 방향지시등	WY21W	21 W	2
앞 차폭등	W5WLL	5 W	2
옆 방향지시등	WY5W	5 W	2
주간주행등 <타입1>	W21WLL	21 W	2
주간주행등 <타입2>	LED	10.7 W	32
뒤 방향지시등	PY21W	21 W	2
뒤 차폭등 (Non-Start&Stop) <타입1>	LED	1.68 W	8
뒤 차폭등 (Start&Stop) <타입2>	LED	3.24 W	8
제동등/뒤 차폭등 <타입1>	P21WLL	21/8.5 W	2
제동등 <타입2>	P21WLL	21 W	2
후진등	P21W	21 W	2
번호판등	W5WLL	5 W	2

참고

실외 램프류는 우천 시 주행 또는 세차 등의 사용 조건 하에서는 렌즈 내면에 일시적으로 습기가 발생되어 흐려질 수 있습니다. 이는 램프 내부와 외부 공기의 온도차에 의해 발생되는 일시적 현상으로 우천 시 유리창이 흐려지는 것과 동일한 현상이며 시간이 경과되면 습기는 사라지고 기능상의 문제는 없습니다. 단, 렌즈 내면에 큰 물방울이 맺혀 시간이 경과해도 사라지지 않거나 램프 내부에 물이 들어간 경우에는 당사 정비망에서 점검을 받으시기 바랍니다.

하향등 및 상향등

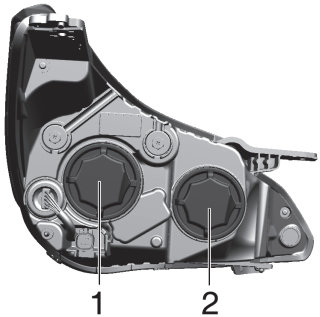

1. 하향등
2. 상향등

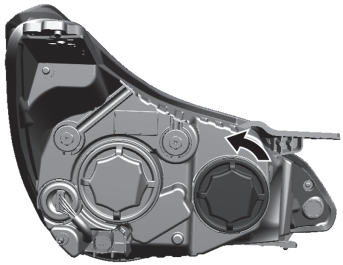

1. 보호 커버를 반시계 방향으로 돌려 제거하십시오.

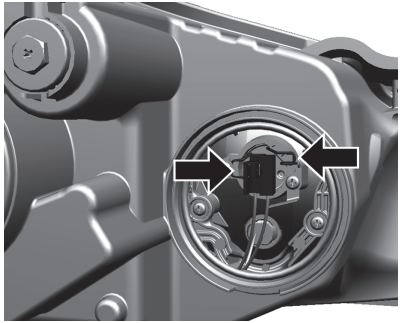

2. 램프 어셈블리에 연결된 커넥터을 잠금 장치를 누른 상태로 빼내십시오.
3. 홀더에서 전구를 잡아 빼낸 후 새 전구를 눌러 끼우십시오.
4. 탈거의 역순으로 조립하십시오.

전조등 조사각도 조정

전조등 부근에 있는 스크류는 전조등 조사 각도를 조정하는 스크류 입니다.

주의
조사각도는 안전과 관련된 사항이므로 임의로 조정하지 마십시오. 조정이 필요할 경우 조정 장비가 있는 당사 정비망을 이용하십시오.

앞 방향 지시등 및 주간 주행등

<타입 1>

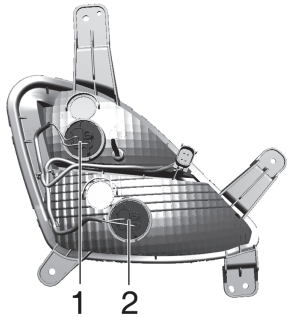

1. 앞 방향 지시등
2. 주간 주행등

<타입 2>

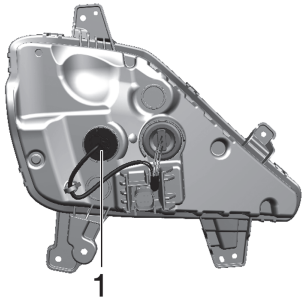

1. 앞 방향 지시등

참조

LED 조명 교체 시 당사 정비망을 이용하십시오.

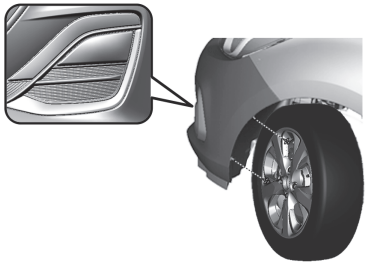

1. 핸들을 돌려 휠라이너에 있는 2개의 푸시핀을 탈거한 후 한 손으로 휠라이너를 뒤로 잡아당겨 작업공간을 확보하십시오.

<타입 1>

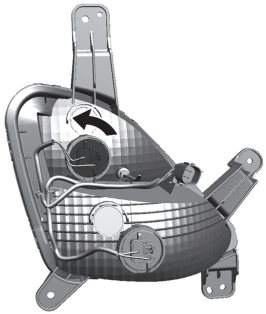

<타입 2>

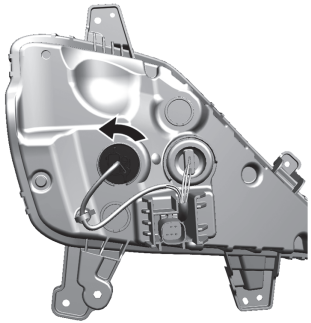

2. 전구 홀더를 반시계 방향으로 돌려 빼내십시오.
3. 전구를 홀더에서 빼낸 후 새 전구로 교환하십시오.
4. 탈거의 역순으로 조립하십시오.
5. 배선이 고정 위치에 유지될 수 있도록 주의하십시오.

뒤 차폭등/뒤 방향지시등/제동등/후진등

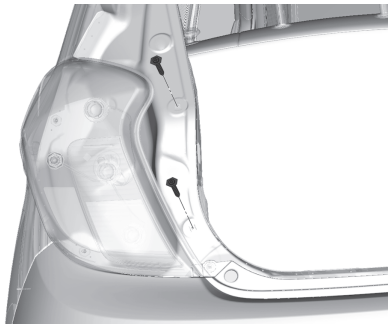

1. 스크류 2개를 풀고 램프 어셈블리를 분리하십시오.
2. 탈거 시 램프 배선이 제 위치를 유지하도록 주의하십시오.

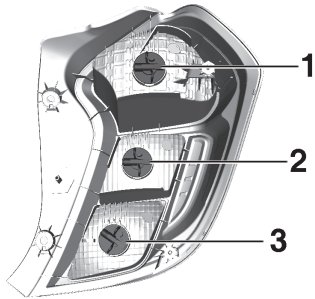

- (1) 뒤 차폭등/제동등
- (2) 방향지시등
- (3) 후진등

참고 (LED 사양의 경우)

- (1) 제동등
- (2) 방향지시등
- (3) 후진등

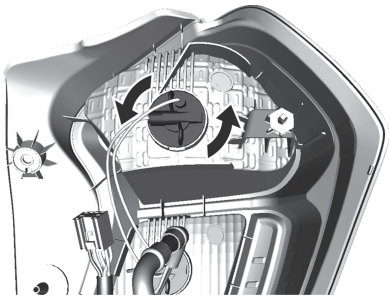

3. 해당 전구 홀더를 반시계 방향으로 돌리십시오.

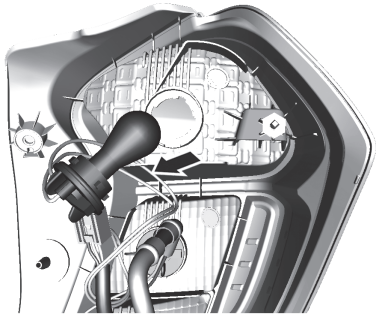

4. 전구를 소켓 안쪽으로 약간 민 다음 반시계 방향으로 돌려서 빼내십시오.
5. 새 전구를 끼우고 시계방향으로 돌린 후 탈거의 역순으로 조립하십시오.

보조제동등

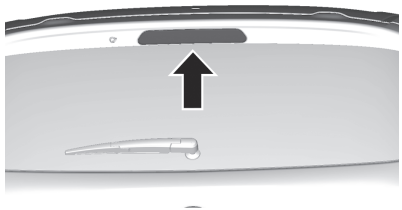

당사 정비망에서 점검 후 보조제동등을 교환하시기 바랍니다.

옆 방향 지시등

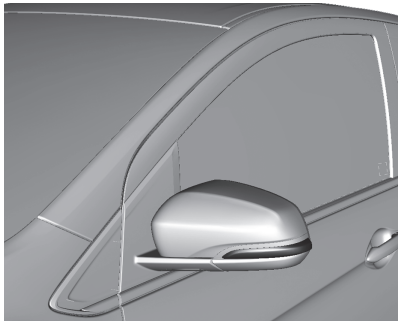

당사 정비망에서 점검 후 옆 방향 지시등을 교환하시기 바랍니다.

번호판등

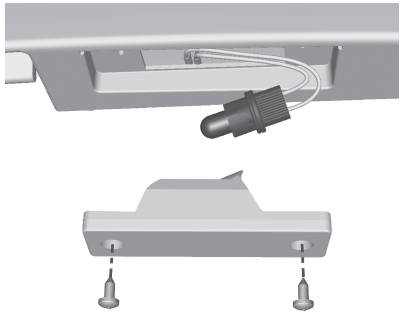

1. 양쪽 나사를 모두 푸십시오.
2. 케이블을 당기지 않도록 조심하면서 전구 하우징을 밑쪽으로 빼내십시오.
   전구 홀더를 반시계 방향으로 돌려 빼내십시오.
3. 홀더에서 전구를 빼낸 후 전구의 엘리먼트가 끊어졌으면 새 전구로 교환하십시오.
4. 조립은 탈거의 역순으로 장착하십시오.

실내등

실내등

작은 일자 드라이버로 램프 스위치 반대쪽 끝단에 삽입하여 젖히면 탈거가 됩니다. 이때 차량이 손상되지 않도록 주의하시기 바랍니다.

전구를 확인하여 전구 이상 시 전구를 교환하십시오.

조립은 탈거의 역순으로 장착하십시오.

테일게이트 실내등

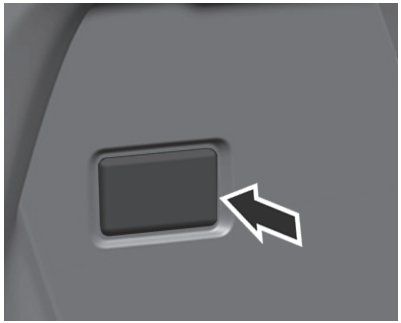

1. 드라이버로 램프를 빼내십시오.

2. 전구를 빼내십시오.
3. 전구의 엘리먼트가 끊어졌으면 새 전구로 교환하십시오.
4. 조립은 탈거의 역순으로 장착하십시오.

전기 시스템

퓨즈

교체 퓨즈의 제원이 단선된 퓨즈의 제원과 일치해야 합니다.

차량에는 다음 위치에 두 개의 퓨즈박스가 있습니다.

- 실내 퓨즈박스
- 엔진룸 퓨즈박스

퓨즈를 교환하기 전에 관련 스위치 및 점화 장치를 반드시 끄십시오.

단선된 퓨즈는 녹아 없어진 와이어로 알아볼 수 있습니다. 고장의 원인에 대한 조치를 취하기 전까지는 퓨즈를 교체하지 마십시오.

퓨즈 점검 및 교환은 아래 순서와 같이 하시기 바랍니다.

1. 점화스위치를 OFF하여 모든 전기 장치를 꺼주십시오.
2. 엔진룸 퓨즈 박스내에 있는 퓨즈 집게를 사용하여 의심나는 퓨즈를 탈거합니다.
3. 퓨즈 가운데 부분이 단선되었는지 확인하시고, 끊어진 퓨즈가 발견되면 동일한 용량의 당사 규정 퓨즈로 교환하시기 바랍니다.

⚠경고

규정용량의 퓨즈를 사용치 않거나, 철사, 구리선 또는 은박지 등을 사용하면 전기장치에 과부하가 발생하여 관련 전기장치가 손상되거나 화재가 발생할 수 있습니다.

참고

퓨즈 교환 후에도 계속 퓨즈가 단선된다면, 당사 정비망에서 점검을 받으십시오.

참고

본 설명서 내의 엔진룸 및 실내 퓨즈박스 설명은 설계상의 변동으로 고객님 차량 내부에 있는 퓨즈 라벨과 일치하지 않을 수 있습니다. 이럴 경우에는 퓨즈박스 내에 있는 라벨을 참고하시기 바랍니다.

⚠경고

당사 순정 퓨즈 규격을 충족시키지 않는 퓨즈를 설치하거나 사용하는 것은 위험합니다. 퓨즈가 고장나 화재가 발생할 수 있습니다. 자신 혹은 다른 사람이 부상을 당할 수 있으며 사망할 수 있고, 차량이 손상될 수 있습니다.

엔진룸 퓨즈 박스

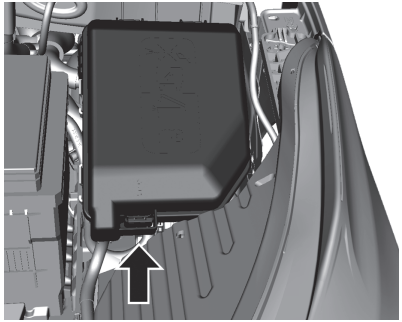

퓨즈 박스는 엔진룸 안에 위치해 있습니다.

참고

본 설명서 내의 엔진룸 및 실내 퓨즈 박스 설명은 설계상의 변동으로 고객님 차량 내부에 있는 퓨즈 라벨과 일치하지 않을 수 있습니다. 이럴 경우에는 퓨즈박스 내에 있는 라벨을 참고하시기 바랍니다.

엔진룸 퓨즈 박스 라벨

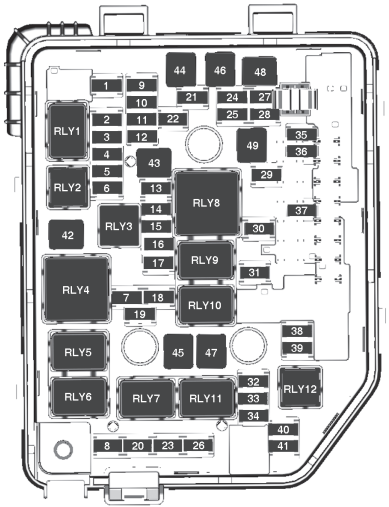

미니퓨즈

번호	회로
1	리프트 게이트 잠금
2	이지트로닉 변속기 출력 속도 센서
3	뒷유리 열선
4	사이드 미러 열선
5	썬루프
6	변속기 컨트롤 모듈
7	공기량 측정 센서
8	-
9	ABS 밸브
10	배터리 RVC
11	후방 카메라
12	CGM
13	-
14	엔진 컨트롤 모듈 /변속기 컨트롤 모듈
15	연료 분사 컨트롤 모듈 /스타트 모터
16	연료 펌프 모터

번호	회로
17	엔진 컨트롤 모듈1
18	엔진 컨트롤 모듈2
19	인젝터, 이그니션 코일
20	에어컨
21	지능형 배터리 센서
22	전자식 핸들 잠금
23	냉각팬 저속
24	차량 공유 시스템 센서
25	사이드 미러 모터
26	엔진 컨트롤 모듈/변속기 컨트롤 모듈 B+
27	캐니스터 솔레노이드
28	-
29	조수석 감지 센서
30	전조등 조절 모터
31	경음기
32	전방 안개등
33	좌측 상향등
34	우측 상향등
35	AQI

번호	회로
36	후방 와이퍼
37	좌측 방향 지시등
38	와셔 펌프 모터
39	우측 방향 지시등
40	-
41	차량 공유 시스템 센서

J-CASE 퓨즈

번호	회로
42	스타트 모터2
43	실내 퓨즈 박스
44	이지트로닉 변속기/직류전환기
45	스타트 모터1
46	ABS 펌프
47	냉각팬 고속
48	전방 와이퍼
49	ACC/RAP

U-MICRO 릴레이

번호	회로
RLY2	자동 변속기 컨트롤 모듈
RLY3	연료 펌프 모터
RLY12	전방 안개등

MICRO 릴레이

번호	회로
RLY5	에어컨
RLY6	-
RLY7	냉각팬 저속

HC-MICRO 릴레이

번호	회로
RLY1	뒷유리 열선
RLY9	PWR/TRN
RLY10	스타트1 모터
RLY11	냉각팬 고속

HC-MINI 릴레이

번호	회로
RLY8	RUN/CRANK
RLY4	스타트2 모터

엔진룸 보조 퓨즈 박스

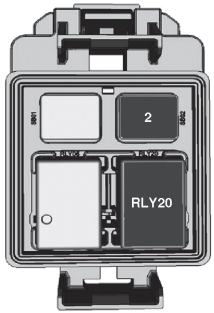

참고

ECO 사양의 차량에만 보조 퓨즈 박스가 장착되어 있습니다.

J-CASE FUSES

번호	회로
2	자동 변속기 보조 오일 펌프

MICRO RELAYS

번호	회로
RLY20	자동 변속기 보조 오일 펌프

실내 퓨즈 박스

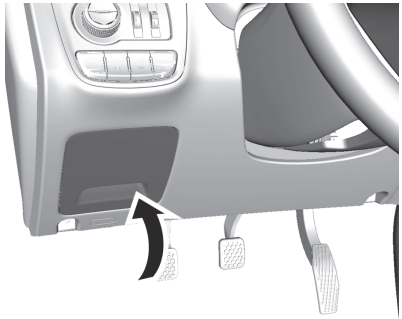

실내 퓨즈 박스는 인스트루먼트 판넬 좌측 하단 차체에 위치합니다.

퓨즈 박스를 보려면 손잡이를 당겨 퓨즈 박스 커버를 탈거하십시오.

실내 퓨즈 박스 라벨

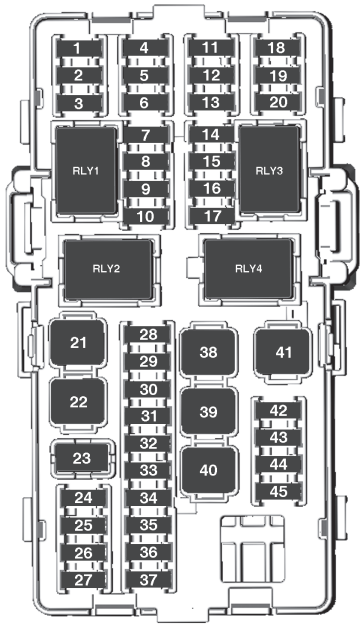

퓨즈

번호	회로
1	온스타
2	냉난방 공조 모듈
3	클러스터
4	변속기 컨트롤 모듈
5	라디오
6	바디 컨트롤 모듈 1 (CVT Stop & Start)
7	측면 사각지대 경보/후방 감지 센서
8	진단 커넥터
9	전자식 핸들 잠금
10	에어백 모듈
11	직류 전환기
12	차량 공유 시스템 모듈
13	하이패스 룸 미러
14	Linear power module (None-KOR)
15	PEPS
16	독립 로직 점화 스위치 (Non CVT stop&start)
17	전방 충돌 감지
18	클러스터
19	전방 충돌 감지 디스플레이
20	전조등 조절 스위치
21	전방 파워 윈도우
22	후방 파워 윈도우
23	-
24	이지트로닉 변속기
25	보조 전원 소켓
26	썬루프
27	센트럴 게이트 모듈
28	바디 컨트롤 모듈 8
29	바디 컨트롤 모듈 7
30	바디 컨트롤 모듈 6
31	바디 컨트롤 모듈 5
32	바디 컨트롤 모듈 4
33	바디 컨트롤 모듈 3
34	바디 컨트롤 모듈 2 (Non CVT Stop & Start)
35	바디 컨트롤 모듈 1 (Non CVT Stop & Start)
36	독립 로직 점화 스위치 (CVT Stop & Start)
37	스티어링 휠 컨트롤 백라이트
38	Linear power module (KOR Only)
39	로지스틱/직류 전환기
40	운전자 자동 파워 윈도우
41	송풍 모터
42	앞좌석 열선
43	냉난방 공조 모듈
44	스티어링 휠 열선
45	바디 컨트롤 모듈 2 (CVT Stop & Start)

릴레이

번호	회로
RLY1	로지스틱
RLY2	ACC/RAP
RLY3	IRAP
RLY4	RUN

차량 공구

공구

공구는 테일게이트의 바닥 커버 아래 보관함에 있습니다.

휠 및 타이어

휠 및 타이어

타이어 상태, 휠 상태

모서리를 넘어갈 때는 가능하면 천천히 모서리에 직각 방향으로 운행하십시오. 날카로운 모서리를 넘어가면 타이어 및 휠에 손상을 초래할 수 있습니다. 주차 시에는 타이어가 연석에 밀착되어 갇히지 않도록 하십시오.

휠에 손상이 없는지 정기적으로 확인하십시오. 손상이나 비정상적인 마모의 경우에는 당사 정비망의 도움을 받으십시오.

타이어 명칭

예 : 205/60 R 16 92 H

205 : 타이어 폭, mm

60 : 편평비(타이어 폭에 대한 타이어 높이의 비율), %

R(레이디알) : 벨트 유형

RF(런플랫) : 유형

16 : 휠 지름, 인치

92 : 하중 지수(예: 92 는 630 kg 에 상당함)

H : 속도 코드 문자

Q : 최대 160 km/h 까지

S : 최대 180 km/h 까지

T : 최대 190 km/h 까지

H : 최대 210 km/h 까지

V : 최대 240 km/h 까지

W : 최대 270 km/h 까지

타이어 공기압

적어도 14일마다 그리고 장거리 운행 전에는 냉간 시 타이어의 공기압을 점검하십시오.

타이어 공기압은 운전석 도어 프레임의 라벨에 명시되어 있습니다.

타이어 공기압 데이터는 냉간 시 타이어를 기준으로 합니다. 이는 여름용 및 겨울용 타이어 모두 적용됩니다.

부정확한 타이어 공기압은 안전성, 차량 제어, 쾌적성 및 연비를 저하시키고 타이어 마모를 증가시킵니다.

⚠경고

공기압이 너무 낮으면 타이어 온도가 상당히 오르게 되고 내부 손상을 유발할 수 있으며 이는 타이어 트레드의 분리로 이어지고 심한 경우 고속에서 타이어가 펑크날 수도 있습니다.

타이어 공기압 모니터링 시스템

타이어 공기압 모니터링 시스템 (Tire Pressure Monitor System, TPMS) 센서를 통해 타이어 공기압 수준을 점검할 수 있습니다.

냉간 시 임시 또는 예비 타이어를 포함하여 모든 타이어의 공기압을 매달 점검하십시오. 점검 시 차량에 부착되어 있는 타이어 공기압 라벨의 적정 공기압을 유지할 수 있도록 하십시오.

타이어의 공기압이 규정치 이하로 떨어지면 타이어 공기압 경고등이 점등합니다. 신속히 운행을 멈추고 타이어를 점검한 후 적절한 공기압 수준이 될 때까지 공기를 주입하십시오.

⚠경고

타이어 공기압이 기준치 이하로 크게 떨어진 상태에서 운행을 계속하면 타이어에 과열이 발생하여 타이어 파손을 야기할 수 있습니다.

또한 연비를 감소시키고 타이어 트레드의 수명을 감소시켜 차량의 제어 또는 제동기능에 영향을 줄 수 있습니다.

참고

타이어 공기압은 각 타이어가 접하는 노면상태, 외부온도, 주행속도 등에 따라 변동할 수 있으므로 실제 주입한 공기량과 편차가 있을 수 있습니다.

타이어 공기압 모니터링 시스템이 제대로 작동하지 않는 경우, 계기판에 타이어 공기압 경고등이 약 1분간 점멸한 후 계속 점등 상태를 유지하게 됩니다. 오작동 문제를 해결할 때까지 시동을 걸 때마다 이 상태가 반복됩니다.

참고

타이어 공기압 모니터링 시스템 오작동은 타이어 공기압 모니터링 시스템의 정상적인 작동을 방해하는 차량의 타이어나 휠의 교환 또는 대체 등 다양한 원인 때문에 발생합니다.

타이어 공기압 경고등이 점등하면, 시스템이 타이어의 공기압을 감지하지 못할 수 있습니다. 타이어나 휠 위치 교환 후에는 항상 시스템이 제대로 작동하는지 경고등을 확인하시기 바랍니다.

타이어 공기압 모니터링 시스템 작동

타이어 공기압 모니터링 시스템은 타이어의 공기압이 일정 수준 이하로 떨어지면 이를 감지하여 운전자에게 알려주는 기능을 합니다.

시스템의 센서는 임시 또는 예비 타이어를 제외한 최초 장착된 각 타이어 휠에 장착되어 있으며, 타이어의 공기압 수치를 감지하여 이를 차량내의 수신장치로 전송하여 줍니다.

타이어 공기압이 적정수준 이하로 떨어진 것이 감지되면, 계기판에 타이어 공기압 경고등이 점등합니다. 경고등이 점등하면 가능한 한 빨리 운행을 멈추고 차량 내에 부착된 타이어 공기압 라벨에 명시된 적정한 공기압 수준이 될 때까지 공기를 주입하시기 바랍니다.

공기압 점검이 필요하게 되면 타이어 공기압 경고등이 타이어가 적정 공기압 수준이 될 때까지 시동을 걸 때마다 나타납니다.

차량 내에 부착되어 있는 타이어 공기압 라벨에는 타이어의 규격과 규정 공기압이 표기되어 있습니다.

타이어 공기압 모니터링 시스템은 차량의 타이어 공기압이 적정 수준 이하로 떨어지면 이를 운전자에게 알려줄 수 있지만, 타이어의 일반적인 정기점검을 대신하는 것은 아닙니다.

타이어 공기압 모니터링 시스템 오작동

타이어 공기압 모니터링 시스템은 센서가 소실되거나 문제가 발생하면 올바르게 작동하지 않습니다. 시스템이 오작동을 감지하면, 타이어 공기압 경고등이 약 1분간 점멸합니다. 이 경고등은 시동을 걸 때마다 해당 문제가 해결될 때가지 반복해서 나타나게 됩니다.

타이어 공기압 경고등이 나타나는 주요 원인은 다음과 같을 수 있습니다.

- 타이어 중 하나를 임시 또는 예비 타이어로 교환한 경우입니다. 임시 또는 예비 타이어에는 타이어 공기압 모니터링 시스템이 장착되어 있지 않습니다. 타이어 공기압 모니터링 시스템 센서가 포함된 타이어로 다시 장착하면 타이어 공기압 경고등이 사라집니다.
- 타이어 공기압 모니터링 시스템 센서 일치 절차가 시작되었지만 차량의 타이어를 바꾼 후에 성공적으로 완료되지 않은 경우입니다. 타이어 공기압 모니터링 시스템 센서 일치 절차가 성공적으로 완료되면 타이어 공기압 경고등이 꺼집니다.
- 하나 이상의 타이어 공기압 모니터링 시스템 센서가 손실되거나 작동하지 않는 경우입니다. 타이어 공기압 모니터링 시스템 센서 일치 절차가 성공적으로 완료되면 타이어 공기압 경고등이 꺼집니다. 정비를 위해 당사 정비망에 문의하십시오.
- 교체 타이어나 휠이 출고 시 제공된 타이어나 휠과 일치하지 않는 경우입니다. 차량 권장 타이어와 휠이 아닌 다른 타이어와 휠을 사용하면 타이어 공기압 모니터링 시스템이 올바르게 작동하지 않을 수 있습니다.

- 타이어 공기압 모니터링 시스템은 차량에 임의로 전자장치를 추가 설치하여 사용할 경우 전자파 간섭에 의한 오작동을 일으킬 수 있습니다.

타이어 공기압 모니터링 시스템이 작동하지 않으면 타이어 공기압 저하 상태를 감지할 수 없습니다. 타이어 공기압 경고등과 주행정보 표시창(DIC)에 메시지가 계속 켜져 있으면 당사 정비망에 문의하십시오.

타이어 공기압 모니터링 시스템 센서 일치 절차

타이어 공기압 모니터링 시스템의 각 센서는 고유의 확인 코드가 있습니다.

차량의 타이어 휠 또는 림, 센서 교환, 휠 위치 변동 시 타이어 공기압 모니터링 시스템 센서를 일치시켜야 합니다. 휠의 위치 변동이 없고 센서 탈거 작업이 없는 단순 타이어 교체 작업의 경우에는 센서 일치 절차가 필요 없습니다.

참고

타이어 공기압 모니터링 시스템의 센서 일치 작업이 필요한 경우, 당사 정비망을 이용하시기 바랍니다.

주의

휠 또는 휠과 타이어 전체 교체 시 기존 휠에 부착되어 있는 TPS(Tire Pressure Sensor)를 탈거하여 교체 타이어 휠에 재장착해야 합니다. 이때, TPMS 센서 일치 작업이 필요하므로 당사 정비망을 이용하여 타이어를 교체하시기 바랍니다.

TPMS 장착 차량의 타이어 위치 교환 시에도 TPMS 센서 일치 작업이 필요합니다.

TPS를 탈거 후 재장착하지 않거나, TPMS 센서 일치 작업을 하지 않으면 타이어 공기압 경고등이 점등합니다.

⚠경고

적정 공기압으로 맞춰 놓아도 외부 온도가 급감하는 상태에서 주행할 경우, 타이어 공기압 경고등이 점등 또는 점멸될 수 있습니다. 사전에 타이어 공기압을 체크하여 적정 공기압에 맞게 조정한 후 주행하시기 바랍니다.

타이어 공기압은 주변 온도와 밀접한 영향이 있으므로 계절별로 주기적인 공기압 점검을 하시기 바랍니다.

타이어 공기압 모니터링 시스템에만 의존하지 마시고 반드시 수시로 타이어 공기압을 점검 및 조정하시기 바랍니다.

타이어 공기압 센서에 어떠한 물질도 사용하지 마십시오. 타이어 센서에 손상이 갈 수 있습니다.

⚠경고

외부 요인 등으로 인한 갑작스러운 타이어 손상은 감지하지 못할 수도 있습니다.

타이어 공기압 모니터링 시스템의 작동을 방해하는 어떠한 개조, 변형도 하지 마십시오.

⚠경고

타이어 교환 시 공기압 센서가 분실 또는 손상되지 않도록 주의하십시오.

올바른 타이어 공기압 모니터링 시스템 작동을 위해 당사의 타이어 공기압 감지 센서가 장착된 순정휠만을 사용하시기 바랍니다.

시스템의 정상적인 작동을 방해하는 관공서, 방송국, 송신탑, 군부대 근처를 주행할 경우 타이어 공기압 경고등이 올바르게 작동되지 않을 수 있습니다.

블랙박스 등과 같은 전자파 발생이 큰 전자장치를 차량 내에 장착 또는 사용 시 타이어 공기압 경고등이 올바르게 작동되지 않을 수 있습니다.

특히, 전자파 미인증 제품은 타이어 공기압 모니터링 시스템이 오작동의 원인이 됩니다.

⚠경고

타이어 체인이나 전자장치를 차량에 장착 시 시스템의 정상적인 작동을 방해하여 타이어 공기압 경고등이 올바르게 작동되지 않을 수 있습니다.

타이어 공기압 모니터링 시스템을 장착한 다른 차량의 근처 주행 시 일시적으로 타이어 공기압 경고등이 올바르게 작동하지 않을 수 있습니다.

트레드 깊이

트레드 깊이를 정기적인 간격으로 점검하십시오.

트레드 깊이가 2~3 mm (겨울용 타이어는 4 mm)인 경우 안전을 위해서 타이어를 교환해야 합니다.

트레드가 트레드 마모 한계선(TWI)까지 마모되면 허용된 최소 트레드 깊이에 도달한 것입니다. 옆 벽의 표시는 이들의 위치를 나타냅니다.

앞바퀴의 타이어가 뒷바퀴의 타이어보다 마모가 심하면 앞뒤의 휠과 타이어를 서로 바꿔 주십시오. 휠의 회전 방향이 이전과 같은지 확인하십시오.

타이어의 노후화 문제로 기존에 사용하지 않았던 타이어일지라도 6년마다 타이어를 교체해 주시기 바랍니다.

타이어 로테이션

주행거리가 12,000 km에 도달할 때마다 타이어 위치를 바꾸어 주십시오.

정기적으로 타이어 위치를 바꾸어 주는 목적은 차량의 모든 타이어가 균일하게 마모될 수 있도록 하기 위한 것입니다. 이렇게 정기적으로 타이어를 바꾸어주면 최상의 성능을 유지할 수 있을 뿐만 아니라, 타이어의 교체시기를 늦추어 교체비용을 줄일 수 있습니다.

비정상적인 마모가 눈에 띄면 가능한 한 신속히 타이어 위치를 바꾸고 휠 얼라인먼트를 확인하십시오. 또한 타이어나 휠에 손상이 없는지 확인하십시오.

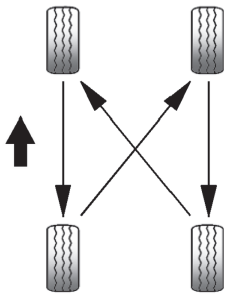

차량의 타이어를 서로 바꿀 때 위의 그림처럼 항상 정확한 교환 패턴을 유지하십시오.

타이어를 바꿀 때 예비 타이어를 포함시키지 마십시오.

타이어 위치를 모두 바꾼 후, 타이어 공기압 라벨에 표시되어 있는 것처럼 앞바퀴 및 뒷바퀴 공기압을 조절하십시오.

모든 휠 너트가 올바르게 조여졌는지 확인하십시오.

용량 및 제원의 휠 너트 토크를 참조하십시오.

⚠경고

휠이나 너트로 조인 부분에 녹이나 먼지가 쌓이면 휠 너트가 시간이 지나면서 느슨해질 수 있습니다. 휠이 떨어져 나가면서 사고가 발생할 수 있습니다. 휠을 교환할 때 휠이 차량에 부착된 부위의 녹이나 먼지를 제거하십시오. 비상 시에는 천이나 종이 타월을 사용하시고, 필요한 경우 스크레이퍼나 와이어 브러시를 사용하여 녹이나 먼지를 모두 제거하십시오.

다른 규격의 타이어 및 휠

주의

비규격 타이어 장착으로 발생된 결함에 대해서는 당사로부터 보호를 받을 수 없으니 반드시 규격 타이어를 사용하시기 바랍니다.

차량 출고 시 제공된 타이어 및 휠과 다른 사이즈, 다른 타입의 타이어와 휠을 사용하지 마십시오. 차량의 안전주행에 영향을 미칠뿐만 아니라 조향력의 상실 및 전복에 따른 심각한 사고를 유발할 수 있습니다. 타이어 교환 시, 반드시 모든 타이어와 휠은 동일 사이즈, 동일 타입, 동일 트레드, 동일 제조사, 동일 부하용량의 타이어를 사용하십시오.

휠 커버

해당 차량용으로 당사가 승인한, 관련 휠 및 타이어 조합 요건의 모든 점을 충족시키는 휠 커버 및 타이어를 사용하여야 합니다.

휠 커버는 브레이크 냉각을 방해하지 않아야 합니다.

⚠경고

부적합한 타이어 또는 휠 커버의 사용은 갑작스런 공기압 손실을 초래할 수 있으며 따라서 사고가 날 수도 있습니다.

휠 얼라인먼트 및 타이어 밸런스

타이어 수명을 길게 하고 최상의 성능을 발휘할 수 있도록 차량의 타이어와 휠은 공장 출고 시 세심하게 얼라인먼트와 밸런스를 조절합니다. 휠 얼라인먼트와 타이어 밸런스의 조절은 정기적으로 할 필요는 없습니다.

또한, 차량의 서스펜션과 스티어링 장치는 차량의 운반 과정이나 운전 습관, 그리고 차량내의 승객 수와 화물의 정도에 따라 안정화에 다소의 시간이 필요합니다. 따라서, 새로운 차량에 대한 쏠림 평가는 적어도 800 km 이상 주행 후에 실시하시기 바랍니다.

도로의 상태에 따른 약간의 좌우 쏠림이나 일시적인 차량 떨림 등은 정상적인 차량 조건입니다.

따라서 비정상적인 타이어 마모가 있거나 차량이 한 쪽으로 심하게 쏠리는 경우에만 얼라인먼트를 확인해야 합니다. 그리고 평평한 도로에서 차량이 흔들리는 경우, 타이어와 휠의 밸런스를 다시 조절해야 합니다. 적절한 진단을 위해 당사 정비망에 문의하십시오.

타이어 체인

14인치 타이어에는 항상 타이어 트레드 및 안쪽 면에(체인 잠금장치 포함) 10 mm 이상을 넘지 않는 가는 그물 체인을 사용하시기 바랍니다.

15인치 이상의 타이어에 일반 타이어 체인을 장착할 경우, 간격이 충분치 않아 브레이크나 서스펜션 또는 기타 차량 부품이 손상될 수 있습니다. 따라서 불가피하게 체인을 사용해야 하는 경우에는 한국지엠 순정액세서리 제품(오토삭 직물형 체인)을 사용하시기 바랍니다.

타이어 체인 관련 주의 사항

- 타이어 체인은 앞바퀴에만 장착하십시오.
- 체인 장착 상태에서 주행 중 이상음이 들리면 차량을 안전한 곳에 주차하고, 체인 상태를 점검하십시오. 체인이 적절하게 장착되지 않은 상태에서 주행하면 차체 및 브레이크 라인 등이 손상될 수 있습니다.
- 규격에 맞지 않는 체인을 사용할 경우에는 차량이 훼손될 수 있으며, 이로 인해 차량의 조향성능이나 안정성에 문제를 야기할 수 있습니다.
- 체인을 장착할 때는 반드시 체인 제작사에서 제공하는 설명서를 참조하시고, 차량 운행시에는 체인 제작사에서 추천하는 규정속도를 준수하시기 바랍니다.

⚠경고

눈길이나 빙판길에서만 체인을 사용하시고, 체인을 장착했을 경우에는 반드시 속도를 줄이시기 바랍니다. 속도를 줄이지 않으면 불의의 사고를 당할 수 있습니다.

여름용 타이어

Eco 사양의 차량에는 성능 및 연비향상을 위해 여름용 타이어가 장착되어 있습니다.

여름용 타이어는 건조한 노면 또는 젖은 노면에서의 최적화된 최대의 성능 및 연비를 위해 사계절용 타이어와는 다른 트레드 및 재질로 구성되어 있습니다.

여름용 타이어를 겨울철 추운 날씨의 빙판길 또는 눈길에 사용할 경우에는 조향성능 및 제동성능이 감소됩니다. 따라서, 겨울철 빙판길 또는 눈길 운전을 할 경우에는 타이어 체인을 사용하거나 겨울용 타이어로 교체한 후 운행하십시오.

본 차량에 장착된 여름용 타이어 사양은 아래와 같습니다.

- 185/55R15 (콘티넨탈)

겨울용 타이어

겨울철 눈길이나 빙판길 안전 운행을 위해서는 겨울용 타이어를 장착하십시오. 겨울용 타이어를 장착할 경우에는 동일 사이즈의 타이어인지 확인하고 규격에 맞는 타이어를 사용하십시오.

겨울용 타이어 장착 시에는 네바퀴 모두 장착하십시오. 상세 내용 및 문의사항은 정비사업소에 문의하시기 바랍니다.

주의

겨울용 타이어 장착 시에는 평소보다 속도를 절반으로 줄이고 주행하시기 바라며, 타이어 제조자가 명시한 최대 속도를 초과하지 마십시오.

⚠경고

겨울용 타이어의 규격과 형태는 차량의 표준 타이어와 동등해야 합니다. 그렇지 않을 경우 차량의 안전성과 조향 성능에 악영향을 미칠 수도 있습니다.

⚠경고

눈길이나 빙판길에서 겨울용 타이어를 장착하여도 반드시 속도를 줄이시기 바랍니다. 속도를 줄이지 않으면 불의의 사고를 당할 수 있습니다.

타이어 무상 긴급수리 서비스

타이어 무상 긴급수리 서비스는 타이어를 5년 동안 횟수에 제한 없이, 타이어 개수에 관계 없이 무료로 수리해 드리는 서비스 입니다.

타이어 트레드의 경미한 펑크 시, 쉐보레 고객센터(080-3000-5000 전화 후 단축번호 1번 긴급출동 선택)로 연락 주시면 쉐보레 긴급출동 서비스를 통해 정비기사가 고객님께 방문하여 타이어를 수리해 드리며 수리가 가능한 부위는 제한적입니다.

단, 이 수리 방법은 임시 조치로써 신속히 가까운 타이어 서비스점을 방문하여 조치 받으십시오.

타이어 긴급수리 서비스로 수리가 불가능할 경우 별도로 유료 견인 서비스 등을 통해 타이어 수리점으로 이동하여 교체를 받으셔야 합니다.

자세한 내용은 당사 홈페이지 "타이어 무상 긴급수리 서비스" 부분에서 확인하실 수 있습니다.

⚠경고

손상된 타이어를 수리하여 차량에 재장착 후 80 km/h 이상의 속도로 주행하지 마십시오.

타이어를 수리한 경우 방향 조절 및 차량 제어에 영향이 있을 수 있습니다.

수리한 타이어로 너무 긴 거리를 주행하지 마시고, 신속히 타이어 수리점에서 점검하십시오.

타이어의 재사용이 불가할 경우 규격 타이어로 교환하십시오.

점프 시동

점프 시동

점프 케이블을 이용한 시동

급속 충전기를 사용하여 시동을 걸지 마십시오.

차량의 배터리가 방전되면 점프 케이블 및 다른 차량의 배터리를 이용하여 시동을 걸 수 있습니다.

⚠경고

점프 케이블로 시동을 걸 때는 매우 조심하여야 합니다. 다음의 설명을 따르지 않으면 배터리 폭발로 인한 부상 또는 손상을 유발할 수 있고 양쪽 차량의 전기 시스템에 손상을 입힐 수 있습니다.

- 절대로 배터리를 화염 및 스파크에 직접 노출시키지 마십시오.
- 방전된 배터리는 0°C의 온도에서도 얼 수 있습니다. 언 배터리는 점프 케이블을 연결하기 전에 녹이십시오.
- 눈, 피부, 옷감 또는 페인트 칠한 면과 접촉하지 않도록 하십시오. 배터리액은 직접 접촉 시 부상 및 손상을 유발할 수 있는 황산을 포함하고 있습니다.
- 배터리를 다룰 때는 보안경 및 방호복을 착용하십시오.
- 동일한 전압(12 볼트)의 정상 배터리를 사용하십시오. 전기 용량(Ah)이 방전된 배터리의 용량보다 많이 떨어져서는 안됩니다.
- 절연 단자를 가지고 있으며 단면 최소 16 mm^2인 점프 케이블을 사용하십시오.
- 방전된 배터리를 차량에서 분리하지 마십시오.

- 불필요한 전기 소비 제품은 모두 끄십시오.
- 점프 케이블을 이용하여 시동을 거는 동안 배터리 위로 몸을 기울이지 마십시오.
- 한 점프 케이블의 단자가 다른 점프 케이블의 단자에 접촉하지 않도록 하십시오.
- 점프 케이블을 이용한 시동 중에 차량이 서로 닿아 있지 않아야 합니다.
- 주차 브레이크를 당기고 변속기는 중립, 무단 변속기의 경우 P 에 놓으십시오.

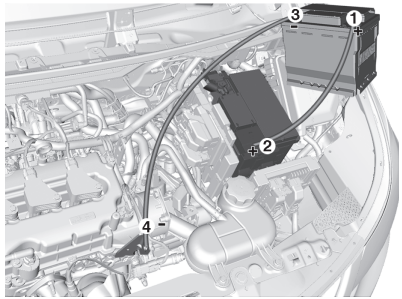

점프 케이블 연결 순서:

1. 붉은색 점프 케이블을 정상 배터리의 양극 단자에 연결하십시오.
2. 붉은색 점프 케이블의 다른 끝을 방전된 배터리의 양극 단자에 연결하십시오.
3. 검은색 점프 케이블을 정상 배터리의 음극 단자에 연결하십시오.
4. 검은색 점프 케이블의 다른 끝을 엔진 블록 또는 엔진 마운팅 볼트 등과 같은 차량의 접지점에 연결하십시오. 가능한 한 방전된 배터리에서 멀리 떨어뜨려서 연결하십시오

점프 케이블은 엔진룸의 회전 부품에 걸리지 않게 배열하십시오.

시동걸기:

1. 정상 차량의 시동을 거십시오.
2. 5분 후에 방전된 차의 시동을 거십시오. 시동은 1분 간격으로 15초를 넘지 않는 범위에서 시도하여야 합니다.
3. 점프 케이블이 연결된 채로 두 차량의 엔진이 약 3분 정도 공회전하도록 하십시오.
4. 충전 완료 여부를 확인하십시오.
5. 점프 케이블을 제거할 때는 정확하게 위의 절차의 역순으로 하십시오.

⚠경고

반드시 점프 케이블 연결은 (+)극부터 하시고, 방전 차량에 (−)극 연결은 방전된 배터리 (−)극에 직접 연결하지 마십시오. 또한 케이블의 (+)극과 (−)극이 서로 접촉되지 않도록 하시고, 특히 케이블의 (+)극이 차체에 닿지 않도록 주의하십시오. 만일 이를 준수하지 않으면 배터리 폭발의 원인이 되어 차체의 손상 또는 심각한 부상을 당할 수 있습니다.

주의

차량을 밀어서 엔진 시동을 걸면 삼원촉매장치 또는 무단 변속기가 손상될 수 있습니다.

⚠경고

다음 사항을 반드시 준수하여 주시기 바랍니다. 이러한 사항을 따르지 않으면 배터리가 폭발하여 차체의 손상 및 심각한 부상을 당할 수 있거나, 두 차량의 전기장치가 손상될 수 있습니다.

- 이용하는 타 차량의 배터리 및 보조배터리는 반드시 12 V용 배터리이어야 합니다.
- 담뱃불 또는 스파크 등에 배터리를 노출시키지 마십시오.
- 다른 사람이 케이블 터미널을 만지지 못하게 하십시오.
- 오디오 등과 같은 모든 전기장치를 끄십시오.

견인

차량 견인

차량 견인이 필요할 때에는 당사 정비망 또는 견인 전문 업체를 이용하십시오.

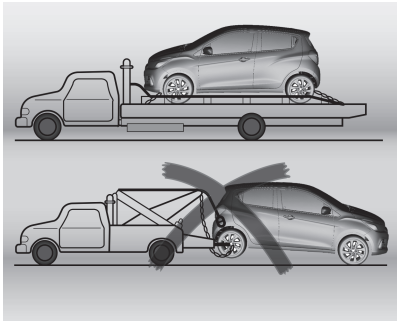

최상의 견인 방법은 차량 전체를 들어 견인 차량 위에 싣는 것입니다.

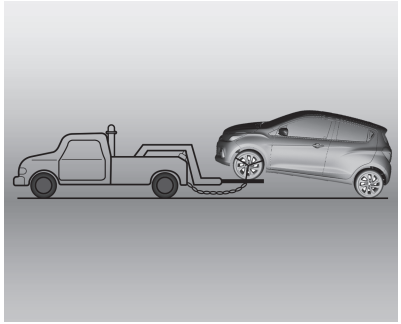

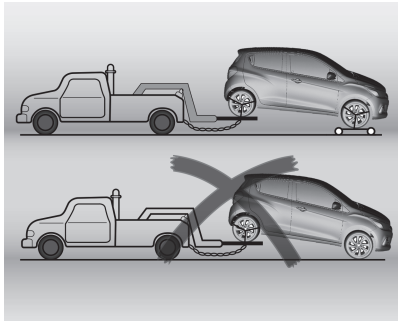

본 차량은 4개의 타이어를 지상에 닿은 채 견인하도록 설계되어 있지 않습니다.

두 개의 휠만 사용하여 견인하는 경우, 전방 구동 휠을 들고 전방 타이어는 잠근 상태에서 견인하십시오.

차량 견인 시에는 다음 절차를 준수하십시오.

- 견인 중인 차량에는 탑승자가 없어야 합니다.
- 견인되는 차량의 주차 브레이크를 해제하고 변속 레버를 중립으로 두십시오.
- 비상 경고등을 켜십시오.
- 규정 속도를 준수하십시오.

주의

부적합한 견인 방법으로 차량을 견인할 경우 구동장치가 손상될 수 있으며, 이로인한 수리는 차량 보증에 포함되지 않습니다. 본 장의 내용을 충분히 숙지하고 차량을 적합한 방법으로 견인하십시오.

위와 같이 4개의 타이어가 지상에 닿은 상태에서 본 차량을 캠핑카와 같은 다른 차량 뒤에 연결하여 견인하면 변속기가 손상될 수 있습니다.

견인고리

견인고리 이외의 다른 부위에 연결하여 견인하는 경우 차체 손상 및 변형의 우려가 있으므로 필히 견인고리에 연결하십시오.

주의

견인고리는 일시적인 목적으로만 사용하십시오.

견인 용도이외로 사용할 경우 사고나 차량손상 등이 발생할 수 있습니다.

전방 견인고리

일자 드라이버를 이용하여 캡을 제거하십시오. 이때 차량이 손상되지 않도록 주의하십시오.

견인 고리는 공구와 함께 있습니다. 견인고리가 단단하게 조여질 때까지 돌리십시오.

견인 후에는 견인고리를 풀고 캡을 꽂아 닫으십시오.

외관 관리

외장 관리

잠금장치

도어를 여닫을 시 혹은 주행 시 도어에서 이음이 발생할 경우 도어체크, 잠금장치, 힌지 등에 그리스를 도포하여 주시기 바랍니다.

세차

자동차의 도장은 환경의 영향을 받습니다.

정기적으로 세차하고 차량에 왁스칠을 하십시오. 자동 세차장을 이용할 때는 왁싱을 포함한 프로그램을 선택하십시오.

석유를 원료로 하거나 산성이나 연마성분이 함유된 세제는 차량의 페인트나 금속 또는 플라스틱을 손상시킬 수 있습니다. 자동차용 세제를 확인 후에 사용하십시오.

염화칼슘과 기타 소금류, 제설제, 오일 및 타르, 화학물질, 새의 분비물, 죽은 벌레, 송진, 꽃가루 및 이들과 유사한 것들은 차량 도색 및 도금 파트에 손상을 초래할 수 있는 강한 성분을 함유하고 있으므로 즉시 세척하여야 합니다.

자동 세차 시설을 이용할 경우 세차시설 제조자의 지시사항을 따르십시오. 앞유리 와이퍼 및 뒷유리 와이퍼는 반드시 꺼야 합니다. 안테나 및 루프랙 등과 같은 외장 액세서리를 제거하십시오.

손으로 세차할 경우 휠 하우징의 내부도 충분히 헹구어 주십시오.

도어 및 후드를 열어서 가장자리 및 접힌 부분뿐만 아니라 이들이 덮는 부분도 청소하십시오.

스팀 제트 또는 고압 세척기를 사용하여 엔진룸을 세척하지 마십시오.

철저하게 차량을 세차하고 부드러운 천으로 닦아내십시오. 부드러운 천을 자주 세탁하십시오. 도장 및 유리 표면에 별도의 부드러운 천을 사용하십시오. 유리창에 왁스가 남아있으면 시야가 손상됩니다.

타르 자국을 제거하기 위해서 딱딱한 물체를 사용하지 마십시오. 도장된 표면에는 타르 제거용 스프레이를 사용하십시오.

주의
30 cm 거리의 이내에서 차량의 표면을 향해 고압을 이용한 세차는 피해주십시오. 8,274 kPa(1,200 psi)를 초과한 고압 분사기를 사용하면 페인트 및 부착물이 손상되거나 떨어져 나갈 수 있고, 차량 실내로의 누수도 발생할 수 있습니다.

데칼(Decal) 장착 차량

데칼의 접착력이 충분히 확보될 수 있도록 출고 후 최소 72시간 동안 세차를 금하여 주십시오.

고압 및 스팀(증기) 세차 시 데칼이 들뜨는 등의 손상 가능성이 있으므로 반드시 최소 20 cm이상 거리를 두고 고압의 물 또는 스팀을 분사해 주시기 바랍니다.

또한 고압 및 스팀(증기) 세차 시 한곳에 집중될 경우 데칼 손상 가능성이 있으므로 한곳에 1초 이상 집중 분사되지 않도록 주의하시기 바랍니다.

외부 조명

연마성, 부식성 용제 또는 아이스 스크래퍼를 사용하지 마십시오.

외장 램프 렌즈 표면에 묻어 있는 곤충 잔해, 기름 때, 타르제거 시, 일반 수돗물로 충분히 뿌린 후 일반 세차 희석액이나 비눗물로 가볍게 문지르며 세척하십시오.

외장 램프에 이물질이 오염된 상태에서 마른 걸레로 강하게 문지르면 렌즈표면이 손상될 수 있습니다.

강력 세정제로 램프 세척을 삼가하십시오.

야간 주행 후, 램프를 켜 놓은 상태에서 강력 세정제는 렌즈와의 반응으로 크랙이 발생할 수 있습니다.

주의

시중에 판매되는 세정제를 사용한 램프 세척 시에는 올바른 세정제 사용 방법을 준수하십시오. 그렇지 않을 경우 세정제로 인해 렌즈 크랙등 손상이 유발될 수 있습니다. 휘발성이 강한 아세톤, 벤젠, 톨루엔, 크실렌, 신너 등은 세정제로 사용하지 마십시오.

왁스칠 하기 및 차체 광택 내기

차량은 정기적으로 왁스칠을 하십시오. 최소한 도장면에 물방울이 맺히지 않을 때에는 왁스칠을 해 주어야합니다. 그렇지 않으면 도장면이 거칠어집니다.

페인트의 색이 탁해지거나 고체 침전물이 고착된 경우에만 광택내기가 필요합니다.

실리콘을 함유한 페인트 광택제는 보호막을 형성하며 왁스칠이 필요 없습니다.

플라스틱 차체 부품에는 왁스나 광택제를 칠하지 말아야 합니다.

차체 광택하시기 전 먼저 세차를 하시고 물기를 완전히 제거하신 후, 그늘진 곳에서 차체광택을 하십시오.

부드러운 천에 왁스를 조금 묻혀 차체에 골고루 도포한 후, 깨끗하고 부드러운 천으로 왁스가 도포된 차체를 문질러 광택을 내십시오.

차체에 왁스가 묻어있지 않도록 완전히 문질러 주십시오.

참고

왁스의 종류에 따라 광택을 내는 방법이 다를 수 있습니다.

주의

차체 광택용 왁스가 플라스틱 등 합성 수지류 및 고무류에 묻으면 변색 또는 탈색될 수 있으니 가능한 묻지 않도록 하십시오.

⚠경고

차량에 맞지 않는 왁스를 사용하면 차체의 도장면이 손상되거나 얼룩이 생길 수 있으며 또한 피부와 접촉되면 피부질환을 일으킬 수 있습니다.

유리창 와이퍼 블레이드

보풀이 일지 않는 부드러운 천 또는 세무가죽에 유리창 세척제 및 곤충 제거제를 묻혀 사용하십시오.

뒷유리를 청소할 때는 유리 안의 열선 엘리먼트가 손상되지 않도록 하십시오.

얼음을 물리적으로 제거하려면 아이스 스크래퍼를 사용하십시오. 스크래퍼를 유리에 대고 단단히 눌러서 오물이 스크래퍼 밑으로 들어가 유리에 상처를 내지 않도록 하십시오.

더러워진 와이퍼 블레이드는 부드러운 천과 유리창 세척제로 청소하십시오.

선팅할 경우 주의 사항

- 전면 유리창에 선팅을 할 경우 (특히 금속성 선팅지)
  하이패스 시스템의 통신불량 및 라디오 수신 불량을 초래할 수 있으며, 과도한 차 안 조도의 변화로 인해 오토 라이트 컨트롤, 스마트 하이빔 등이 오작동할 수 있습니다. 또한 선팅 작업 시 작업용액이 전기, 전자기기에 흘러들어 기기 오작동 및 작동불량이 생길 수 있습니다.
- 과도한 선팅은 야간 주행이나 우천 주행 시 시인성이 저하되어 예기치 못한 위험을 초래할 수 있습니다.
- 유리창에 다른 임의의 개조 및 선팅을 할 경우, 칼 또는 작업 도구에 의해 열선이 손상되어 작동되지 않거나 전기적 충격에 의해 손상될 수 있습니다.

휠 및 타이어

고압세척기는 사용하지 마십시오.

림은 중성 휠 세척제를 사용하여 청소하십시오.

페인트를 칠한 림은 차체와 같은 용제로 처리할 수 있습니다.

페인트 손상

경미한 페인트 손상은 녹이 슬기 전에 터치업 펜을 사용하여 바로 잡으십시오. 좀 더 광범위한 손상 또는 녹슨 부분은 당사 정비망에서 수리하십시오.

하부

염분이 많은 해안지대나 겨울철 염화칼슘을 뿌린 도로를 주행한 후에는 차체 하부를 반드시 세척하십시오.

차체 하부는 염분 등으로부터 보호될 수 있으나 계속적으로 염분이 침투하면 차체 하부에 녹이 발생할 수 있으니 주기적으로 세척하여 주십시오.

⚠경고

엔진작동 중에는 배기구 주변이 고온 상태가 되기 때문에 관련부품을 만지면 심한 화상을 입을 수 있습니다.

스페셜 패키지 및 액세서리 바디키트 장착 차량 주의사항

만약 당사가 개발 및 승인한 스페셜 패키지 및 순정 액세서리 바디키트가 장착된 차량인 경우 다음과 같은 사항을 주의하십시오.

- 차량 견인 시 견인 로프에 의한 차체 손상 및 파손에 주의할 것.
  필요 시 범퍼 하단부 커버를 탈/장착 후 사용할 것.
- 과속방지턱, 경사로진입, 보도블럭 주차 등의 경우 지상고가 낮아 차체 손상 및 파손이 우려되므로 주의할 것.
- 리프터 사용 시 바디 키트와의 간섭에 의한 파손이 우려되므로 지정위치에 버팀목을 사용할 것.
- 차량 견인 시 차체 손상 및 파손 방지를 위해 가급적 플랫베드 타입의 견인차량(세이프티 로더)을 이용하여 견인할 것.

내장 관리

인테리어 및 내장재

계기판 및 트림을 포함한 차량 인테리어는 마른 천 또는 인테리어 클리너로 청소하십시오.

계기판은 물을 묻힌 부드러운 천만을 이용하여 청소하여야 합니다.

천으로 된 내장재는 진공 청소기와 브러시를 사용하여 청소하십시오.

얼룩은 내장재 클리너를 사용하여 제거하십시오.

안전벨트는 미지근한 물 또는 인테리어 클리너를 사용하여 청소하십시오.

주의

옷에 달린 벨크로 파스너는 열려있는 경우 시트 외장에 손상을 입힐 수 있으므로 닫아 주십시오.

주의

유기용제 계열의 액상 방향제나 기타 액상의 유화학 제품 등이 계기판류(클러스터 미터, 오디오, 에어컨 컨트롤 스위치 등) 및 인스트루먼트 판넬, 도어트림, 센터 콘솔, 변속 레버 등의 플라스틱 제품 및 시트 천 등에 묻으면 유기화학 제품특성상 제품표면이 손상될 수 있습니다.

유기용제나 액상 유화학 제품이 묻었을 경우는 신속하게 젖은 수건이나 물티슈 등을 이용하여 제품 표면을 세척하시길 바랍니다.

플라스틱 및 고무 부품

플라스틱 및 고무 부품은 차체를 청소하기 위해서 사용하는 것과 동일한 클리너를 사용하여 청소할 수 있습니다. 필요하다면 인테리어 클리너를 사용하십시오. 다른 용제는 사용하지 마십시오. 특히 솔벤트 및 휘발유는 사용하지 마십시오. 고압세척기는 사용하지 마십시오.

겨울철 차량관리

겨울철 도로는 주행에 부적합한 요소가 많이 발생하므로 이에 적절한 대응할 수 있도록 모래주머니, 체인, 삽 등을 미리 준비하여 차량에 비치하십시오.

냉각수 관리

기온이 내려가기 전에 반드시 냉각수의 농도를 점검하십시오.

냉각수 농도 점검은 별도의 장비가 필요하므로 당사 정비망에서 점검을 받으십시오.

주의

냉각수 보충 시 물만 보충하지 마십시오. 냉각수의 부동액 농도가 떨어져 영하의 날씨가 되면 냉각수가 얼어 엔진 및 냉각계통이 심하게 손상될 수 있습니다.

참고

냉각수 보충 시에는 반드시 물과 부동액 원액을 50 : 50 비율로 섞어 주입하십시오.

주의

부동액은 당사 순정품중 본 차량에 규정된 부동액을 사용하시기 바랍니다. 비순정품 부동액을 사용하거나 다른 부동액을 혼용하면 냉각계통 및 엔진이 손상될 수 있습니다.

워셔액 관리

평상 시 워셔액 대신 물을 사용하였다면, 기온이 내려가기 전에 당사 순정품 워셔액으로 교환하시기 바랍니다.

주의

비순정품 또는 물을 계속 사용하면 겨울철에 결빙되어 워셔액 관련 부품의 손상으로 인해 안전운행에 장애가 될 수 있습니다.

타이어 관리

겨울철 눈길이나 빙판길에서 미끄러짐을 방지하기 위해 사전에 겨울용 타이어를 장착하거나 체인을 준비하시기 바랍니다.

참고

겨울용 타이어는 모든 바퀴에 장착하시고, 체인은 구동바퀴인 앞바퀴에만 장착하십시오.

주의

겨울용 타이어를 장착한 경우에는 평소보다 주행 속도를 절반으로 줄이고, 체인을 장착한 경우에는 체인 제작사에서 추천하는 규정 속도를 준수하시기 바랍니다.

에어컨 관리

계절에 관계없이 에어컨 장치를 보호하기 위해 일주일에 한번 5~10분간 에어컨을 작동시켜 주십시오.

주의

에어컨을 장시간 사용하지 않으면 에어컨 장치내의 윤활부족으로 인해 에어컨 가스가 누출되거나 에어컨 컴프레셔가 손상될 수 있습니다.

배터리 관리

기온이 낮으면 배터리 성능이 저하되어 시동성이 떨어질 수 있습니다.

아주 추운 날에는 주차 후 배터리를 헌옷 등으로 보온하여 주시면 좋습니다.

겨울철 엔진 시동

겨울철이 되면 엔진 및 변속기 구동부의 저항이 증가하고 배터리 성능이 저하되어 시동이 원활하게 걸리지 않을 수 있으니 여유를 가지고 재시동을 하여 주십시오.

겨울철 운행

눈길 또는 빙판길 주행 시에는 평소보다 2배 이상의 안전거리를 유지하고 운행하십시오.
정지 시에는 엔진브레이크를 사용하여 속도를 줄인 후에 제동하시기 바랍니다.

⚠경고

눈길이나 빙판길에서 과속, 급제동 및 급하게 핸들을 돌리면 차량을 통제할 수 없는 상황이 발생하여 불의의 사고를 당할 수 있습니다.

눈이 많은 지역을 통과한 후에는 저속에서 브레이크 페달을 자주 밟아 브레이크에 스며든 물기를 제거하시기 바랍니다.

주의

눈이 쌓인 도로를 주행하면 휠 하우스 안쪽에 눈이 부착됩니다. 많은 눈이 부착된 상태에서 얼면 핸들 조작이 원활하게 되지 않을 수 있으니 휠 하우스 안쪽을 점검하시기 바랍니다.

겨울철 주차

겨울철 눈길이나 빙판길을 주행한 후 또는 세차 후 주차 브레이크를 사용하여 주차하면 스며든 물기로 인해 주차 브레이크가 결빙되어 차량 출발이 어려울 수 있습니다.

추운 겨울철 경사진 길에 주차할 경우 주차 브레이크가 얼어서 고착될 우려가 있으면 주차 브레이크를 채운 후 수동 변속차량은 변속레버를 1단 또는 후진에 위치시키고 무단 변속차량은 변속레버를 P에 놓고 바퀴에 고임목을 고인 후에 주차 브레이크를 해제시키십시오.

경사지가 아닌 곳에 차량을 주차시킬 때는 주차브레이크를 사용하지 마시고 수동 변속차량은 변속레버를 1단 또는 후진에 위치시키고 무단 변속차량은 변속레버를 P에 놓고 주차 후 바퀴에 고임목을 고이십시오.

참고

만일 주차 브레이크 결빙으로 차량 출발이 어려우면 뜨거운 물을 주차브레이크 장치가 있는 뒷바퀴에 부어 해빙시킨 후에 차량을 운행하시기 바랍니다. 뜨거운 물로도 해빙되지 않으면 당사 긴급출동 서비스를 받으시기 바랍니다.

가능한 차량 전면을 동쪽으로 향하게 하거나, 바람 방향을 등지도록 하고 와이퍼가 유리에 얼어붙는 것을 방지하기 위해 와이퍼를 세워두시기 바랍니다.

주의

유리에 얼어붙은 와이퍼를 무리하게 작동시키면 와이퍼가 변형되거나 와이퍼 모터에 과부하가 걸려 손상될 수 있습니다.

주차 후 눈이 올 것을 대비하여 전면유리를 신문지 등으로 감싸주면 눈이 전면유리에 얼어붙는 것을 방지할 수 있습니다.

가능한 옥외 주차 시에는 차량커버를 씌워주는 것이 좋습니다.

카매트 장착시 주의사항

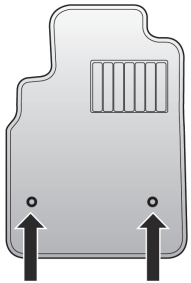

고정 장치 장착 위치

- 차량 출고 시 장착된 카매트는 각 차종에 맞게 제작되었습니다. 카매트를 교환할 경우 GM 순정품을 사용하고, 페달 작동을 방해하지 않는지 항상 확인하십시오.
- 카매트 장착 시 바닥의 투명필름을 반드시 제거하십시오. 투명필름을 제거하지 않는 경우 카매트가 고정되지 않아 페달 작동 방해에 의한 사고가 발생할 수 있습니다.
- 카매트 장착 시 카매트에 포함된 사용설명서를 확인하고 바닥에 있는 고정 장치에 딸깍 소리가 나도록 장착하십시오.
- 카매트를 뒤집어서 사용하지 마십시오.
- 카매트는 다른 매트 위에 겹쳐서 사용하지 말고 한 장만 사용하십시오.
- 운전석 카매트 위에는 물건을 올리지 마십시오.
- 세척 등을 위해 카매트 분리 시 바닥의 고정 장치 손상에 유의하십시오.
- 카매트를 분리하여 먼지를 제거할 경우, 카매트에 충격을 가하면 손상될 수 있으니 주의하십시오.

⚠경고

차량에 맞지 않는 카매트를 사용하거나 바르게 장착 및 고정하지 않으면 페달 작동을 방해할 수 있으며 의도하지 않은 가속이나 제동 거리 증가 등 사고 발생의 위험이 있습니다. 카매트의 장착 상태를 항상 확인하십시오.